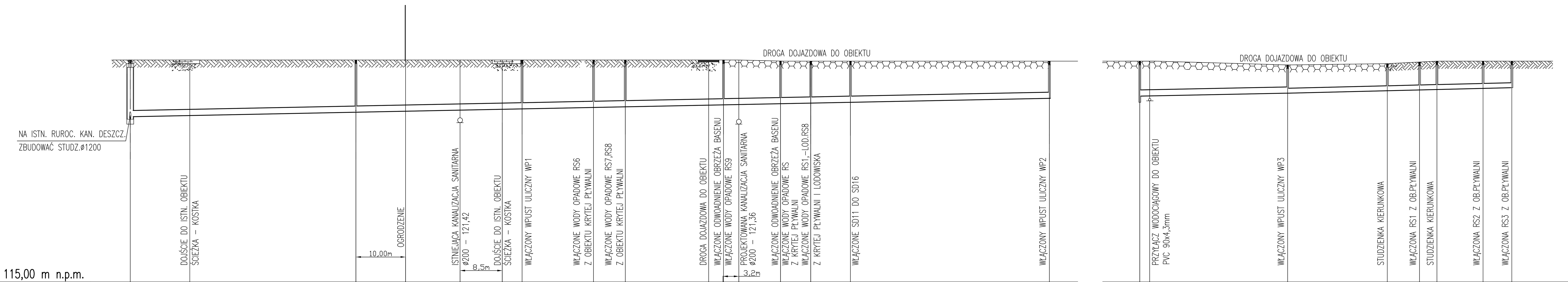

P.P. 115,00 m n.p.m.

OZNACZENIA	RZĘDNA TERENU ISTNIEJĄCEGO [m]	RZĘDNA DNA PRZEWODU [m]	GŁĘBOKOŚCI [m]	ODLEGŁOŚCI [m]
SD1 ø1200	123,95	121,56 / 121,66	2,39 / 2,29	0,00
SD2	123,95	121,84	2,11	45,50
SD3	123,95	121,97	1,98	79,00
SD4	123,95	122,03	1,92	93,40
SD5	123,95	122,06	1,89	99,80
SD6	123,95 / 123,90	122,14 / 122,15	1,81 / 1,75	119,60 / 122,70
SD7	123,90	122,18	1,72	131,10
SD8	123,90	122,21	1,69	137,20
SD9	123,90	122,24	1,66	145,20
SD10	123,90	122,40	1,50	185,30

Odcinek	ŚREDNICA, MATERIAŁ [mm]	SPADEK [%]	ODLEGŁOŚĆ [m]
SD1–SD2	ø315 PVC	0,004	45,50
SD2–SD3	ø315 PVC	0,004	33,50
SD3–SD4	ø315 PVC	0,004	14,40
SD4–SD5	ø315PVC	0,004	6,40
SD5–SD6	ø315 PVC	0,004	19,80
SD6			3,20
SD6–SD7	ø315PVC	0,004	8,30
SD7–SD8	ø315	0,004	6,10
SD8–SD9	ø315PVC	0,004	8,00
SD9–SD10	ø250PVC	0,004	40,10

OZNACZENIA	RZĘDNA TERENU ISTNIEJĄCEGO [m]	RZĘDNA DNA PRZEWODU [m]	GŁĘBOKOŚCI [m]	ODLEGŁOŚCI [m]
SD9	123,90	122,24 / 122,49	1,66 / 1,41	0,00
SD11	123,75	122,61	1,14	29,80
SD12	123,80	122,71	1,09	49,90
SD13	123,90	122,74	1,16	56,40
SD14	123,90	122,76	1,14	59,90
SD15	123,90	122,80	1,10	69,20
SD16	123,90	122,83	1,07	75,00

Odcinek	ŚREDNICA, MATERIAŁ [mm]	SPADEK [%]	ODLEGŁOŚĆ [m]
SD9–SD11	ø250PVC	0,004	29,80
SD11–SD12	ø200PVC	0,005	20,10
SD12–SD13	ø200PVC	0,005	6,50
SD13–SD14	ø200	0,005	3,50
SD14–SD15	ø200	0,005	9,30
SD15–SD16	ø200	0,005	5,80

Studzienka inspekcyjna Ø425
z pokrywą żeliwną

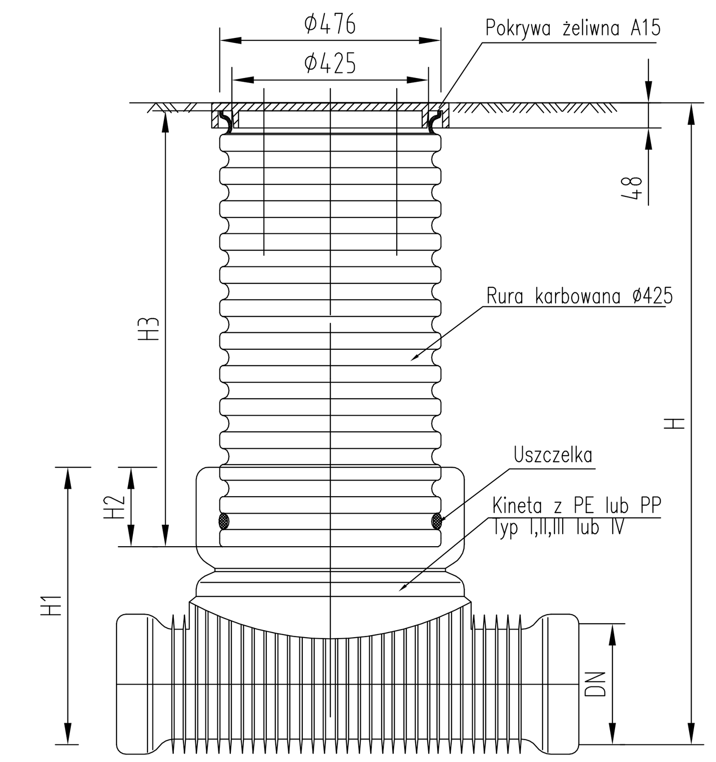

SZCZEGÓŁ UŁOŻENIA KANALIZACJI
Z RUR PVC

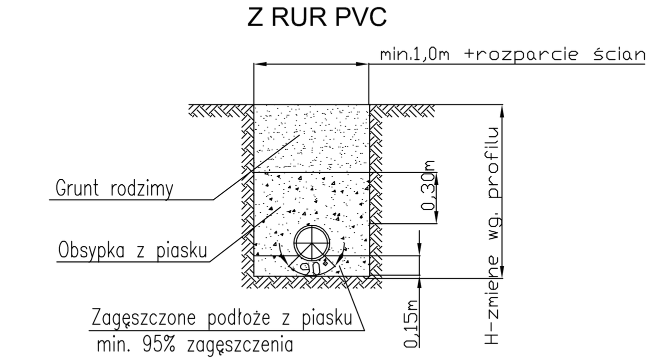

UWAGA:

1. PRZED WYKONANIEM PROJEKTOWANEGO PRZYŁĄCZA KAN. DESZCZOWEJ SPRAWDZIĆ RZĘDNĄ WŁĄCZENIA
2. STUDZIENKI WYKONAĆ Z PVC 400 Z WŁAZAMI TYPU CIĘŻKIEGO.
3. WIERZCH STUDZIENEK DOSTOSOWAĆ DO STANU WYKOŃCZENIOWEGO NAWIERZCHNI.

Uwzględniono uzbrojenie podziemne wykazane na mapie sytuacyjno–wysokościowej. Nie wyklucza się istnienia w terenie innych urządzeń podziemnych, które nie zostały zgłoszone do inwentaryzacji lub o których brak informacji w instytucjach branżowych.

ARCHITEKTONICZNE PRZEDSIĘBIORSTWO USŁUGOWO – HANDLOWE BUDOWNICTWA
AUTORSKA PRACOWNIA PROJEKTOWA – 31–072 KRAKÓW UL. WIELOPOLE 18b TEL. 422–55–70, 422–54–37

INWESTOR: POWIAT PRZASNYSKI UL. ŚW. ST. KOSTKI 5 06–300 PRZASNYSZ	FUNKCJA	NAZWISKO	NR UPRAW.	PODPIS
	Gen.projektant	mgr inż.arch. L.MANECKI	97 / 65	
	Projektował	dr inż. J. MULLER	MAP/0236/POOS/05	
OBIEKT: KRYTA PŁYWALNIA Z ZAPLECZEM, BASEN REKREACYJNY Z ZAPLECZEM SOCJALNO–SZATNIOWYM WRAZ Z ZAGOSPODAROWANIEM TERENU W RAMACH MAZOWIECKIEGO CENTRUM SPORTÓW ZIMOWYCH –KOMPLEKS CHORZELE NA DZIAŁCE NR EWID. 1080/3 i 1080/4 PRZY UL. SZKOLNEJ W CHORZELACH	Opracował	techn. K. NOGIEĆ		
	Sprawdził	mgr inż. L. Żmuda	MAP/0159/PWOS/04	
	Branża	INSTALACJE SANITARNE		
TREŚĆ RYSUNKU: PROFIL PODŁUŻNY PRZYŁĄCZA KANALIZACJI DESZCZOWEJ	Stadium	PROJEKT WYKONAWCZY	Skala 1:100/500	Nr rysunku Sz-04
	Nr proj.	CRV/99/10		
	Data	WRZESIEŃ 2010		