PRZYŁĄCZ DLA LODOWISKA I HALI KRYTEGO BASENU

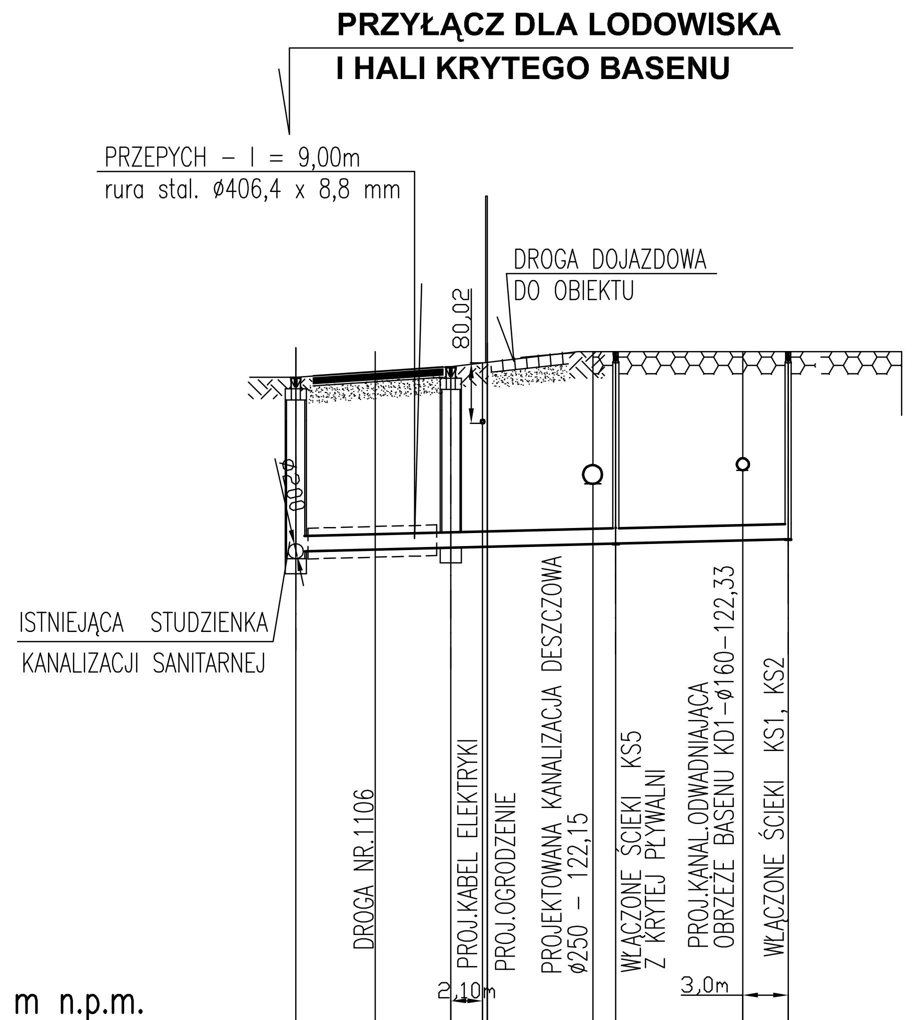

P.P. 115,00 m n.p.m.

RZĘDNA TERENU ISTNIEJĄCEGO	m	123,56 · 123,70 · 123,90 · 123,90 · 123,90
RZĘDNA DNA PRZEWODU	m	121,16 · 121,26 · 121,31 · 121,36 · 121,37 · 121,40 · 121,42
GŁĘBOKOŚCI	m	2,40 · 2,30 · 2,39 · 2,52 · 2,53 · 2,50 · 2,48
ŚREDNICA, MATERIAŁ / SPADEK	mm / %	ø250PVC 0,005 · ø250PVC 0,005 · ø200PVC 0,005
ODLEGŁOŚCI	m	0,00 · 10,30 · 10,30 · 9,40 · 19,70 · 21,20 · 8,40 · 29,60 · 32,60
OZNACZENIA		S istniejąca · S1 · 1,50 · S2 · 3,00 · S3

PRZYŁĄCZ DLA BASENU REKREACYJNEGO

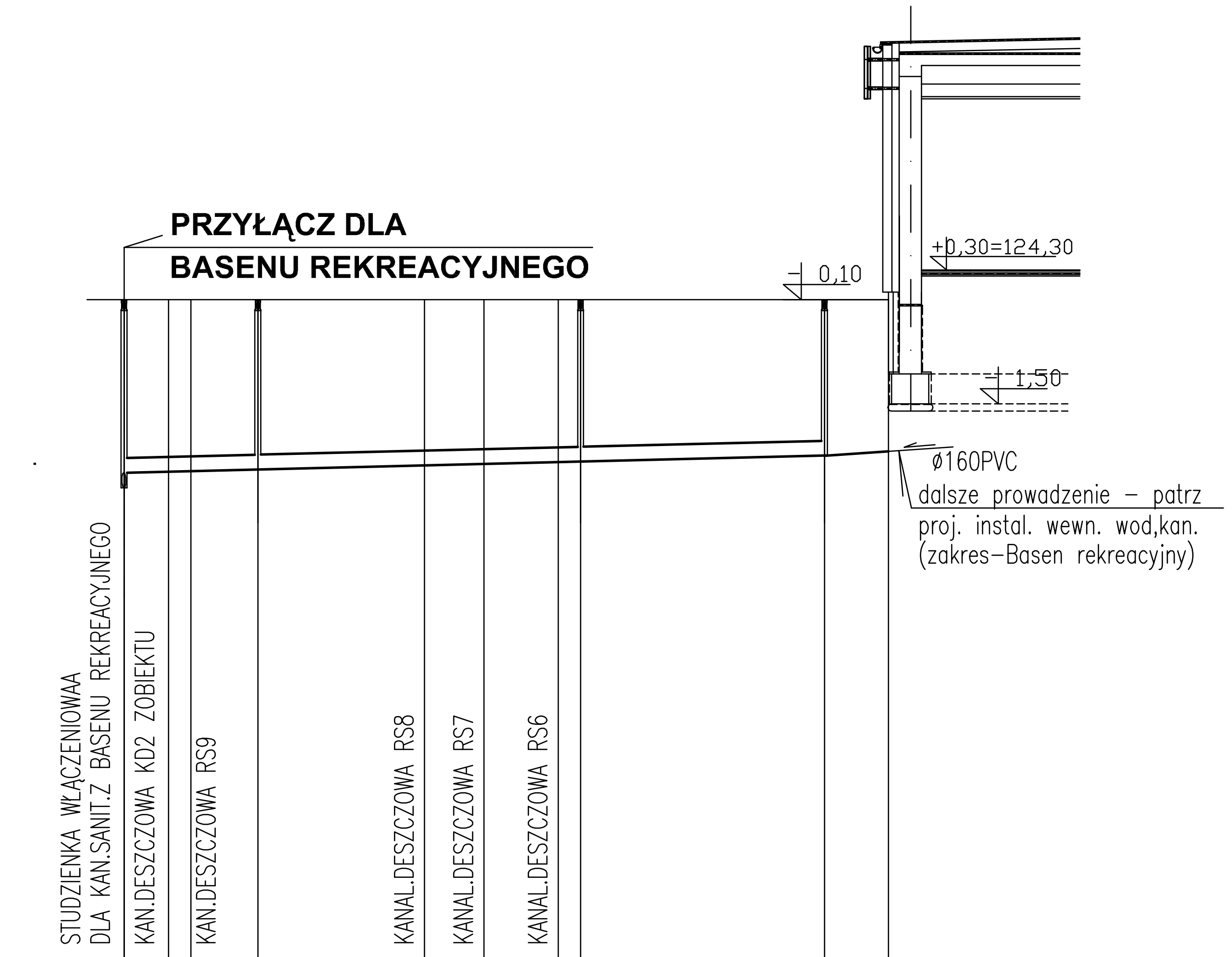

RZĘDNA TERENU ISTNIEJĄCEGO	123,90 · 123,90 · 123,90 · 123,90 · 123,90
RZĘDNA DNA PRZEWODU	121,37 · 121,57 · 121,58 · 121,59 · 121,61 · 121,67 · 121,69 · 121,71 · 121,72 · 121,80 · 121,86
GŁĘBOKOŚCI	2,53 · 2,33 · 2,29 · 2,18 · 2,10 · 2,04
ŚREDNICA, MATERIAŁ / SPADEK	ø200PVC 0,005 · ø200PVC 0,005 · ø200PVC 0,005 · ø160PVC 0,015
ODLEGŁOŚCI	0,00 · 3,00 · 4,50 · 9,00 · 11,20 · 20,20 · 24,20 · 29,20 · 30,70 · 16,40 · 47,10 · 51,40
OZNACZENIA	3,00 · 1,50 · 4,50 · S2 · S11 · 4,00 · 5,00 · 1,50 · S12 · 4,30 · S13

Studzienka inspekcyjna Ø425 z pokrywą żeliwną

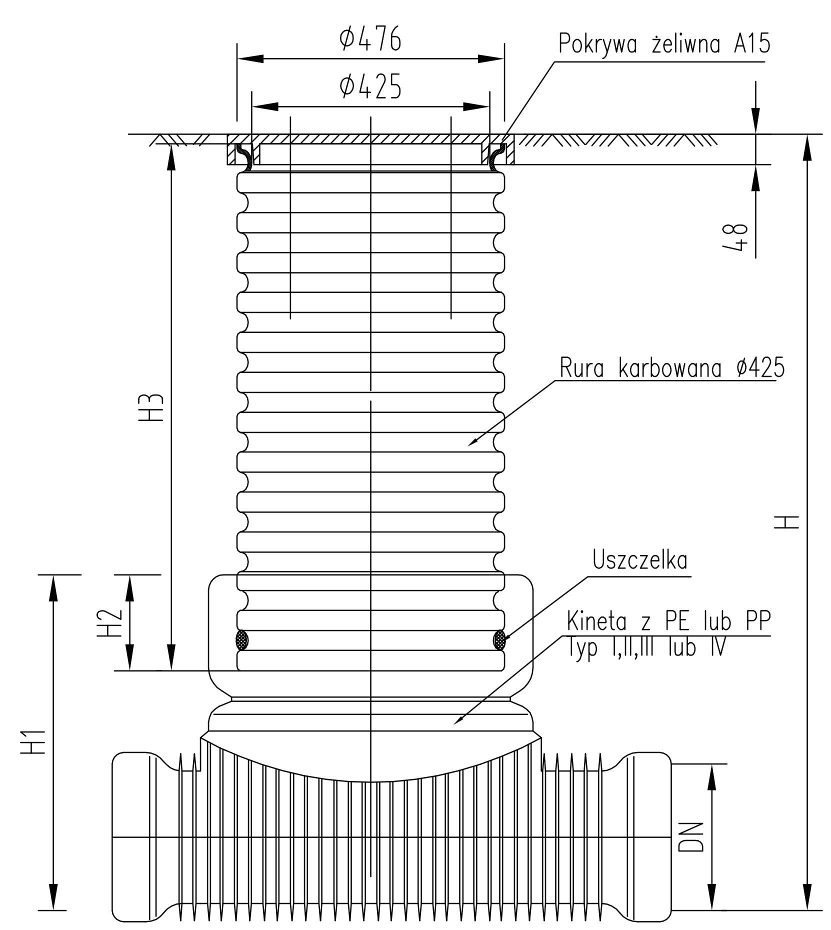

SZCZEGÓŁ UŁOŻENIA KANALIZACJI Z RUR PVC

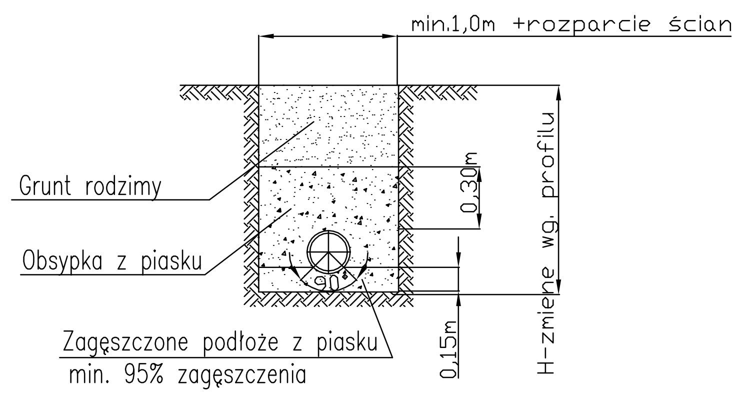

UWAGA:

1. PRZED WYKONANIEM PROJEKTOWANEGO PRZYŁĄCZA KAN. SANITARNEJ SPRRAWDZIĆ RZĘDNĄ WŁĄCZENIA
2. STUDZIENKI WYKONAĆ Z PVC 400 Z WŁAZAMI TYPU CIĘŻKIEGO.
3. WIERZCH STUDZIENEK DOSTOSOWAĆ DO STANU WYKOŃCZENIOWEGO NAWIERZCHNI.

ARCHITEKTONICZNE PRZEDSIEBIORSTWO USŁUGOWO - HANDLOWE BUDOWNICTWA
AUTORSKA PRACOWNIA PROJEKTOWA – 31–072 KRAKÓW UL. WIELOPOLE 18b TEL. 422–55–70, 422–54–37

INWESTOR: POWIAT PRZASNYSKI UL. ŚW. ST. KOSTKI 5 06–300 PRZASNYSZ	FUNKCJA	NAZWISKO	NR UPRAW.	PODPIS
	Gen.projektant	mgr inz.arch. L.MANECKI	97 / 65	
	Projektował	dr inz. J. MULLER	MAP/0236/POOS/05	
OBIEKT: KRYTA PŁYWALNIA Z ZAPLECZEM, BASEN REKREACYJNY Z ZAPLECZEM SOCJALNO–SZATNIOWYM WRAZ Z ZAGOSPODAROWANIEM TERENU W RAMACH MAZOWIECKIEGO CENTRUM SPORTÓW ZIMOWYCH –KOMPLEKS CHORZELE NA DZIAŁCE NR EWID. 1080/3 i 1080/4 **PRZY UL. SZKOLNEJ W CHORZELACH**	Opracował	techn. K. NOGIEĆ		
	Sprawdził	mgr inz. I. Żmuda	MAP/0159/PWOS/04	
	Branża	INSTALACJE SANITARNE		
TREŚĆ RYSUNKU: PROFIL PODŁUŻNY PRZYŁĄCZA KANALIZACJI SANITARNEJ	Stadium	PROJEKT WYKONAWCZY	Skala	Nr rysunku
	Nr proj.	CRV/99/10	1:100/500	**Sz-03**
	Data	WRZESIEŃ 2010		