## ZJAZD INDYWIDUALNY NA ODCINKU Z CHODNIKIEM I ŚCIEŻKĄ ROWEROWĄ (skala 1:50)

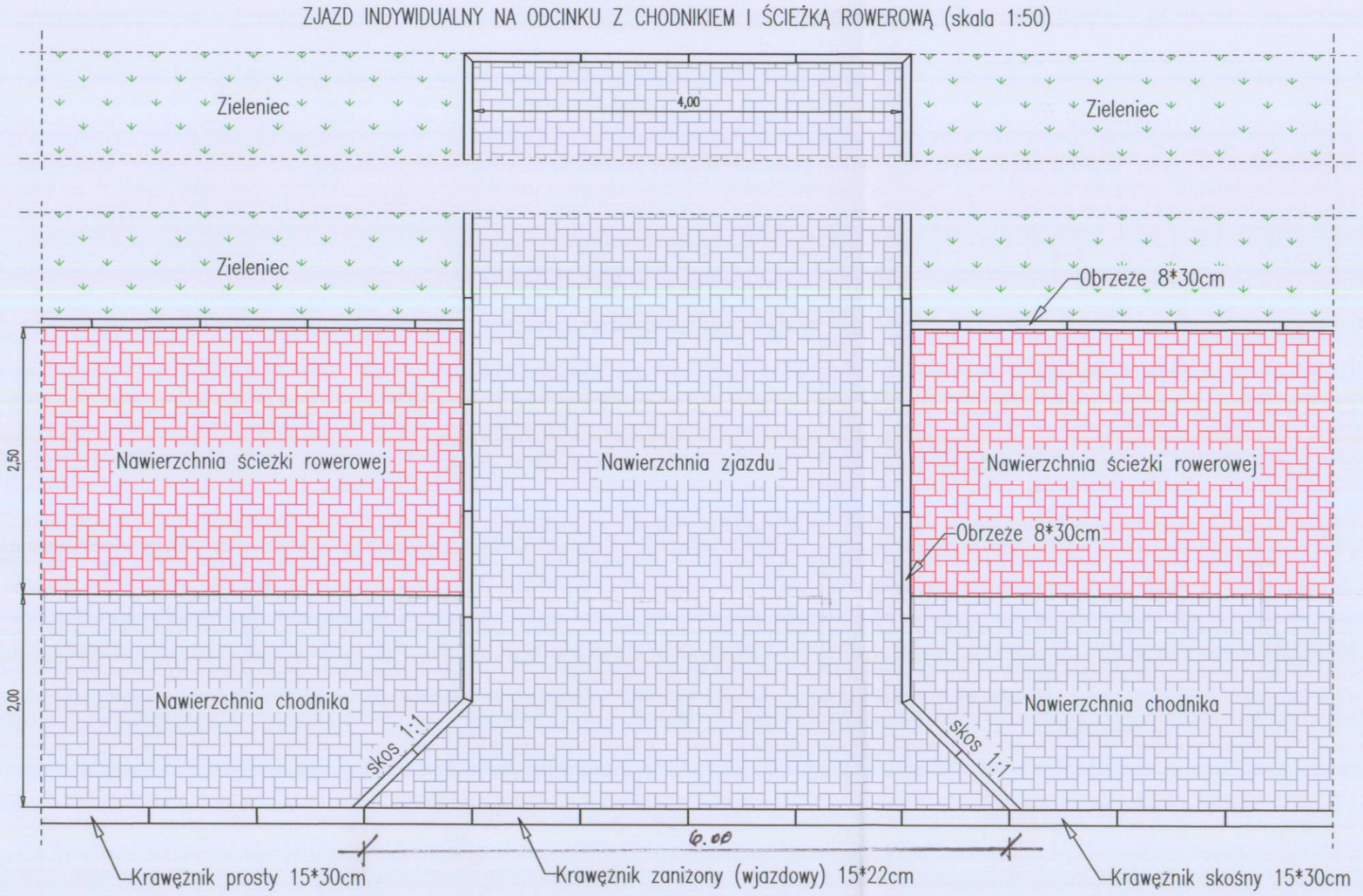


## ZJAZD INDYWIDUALNY NA ODCINKU Z CHODNIKIEM (skala 1:50)

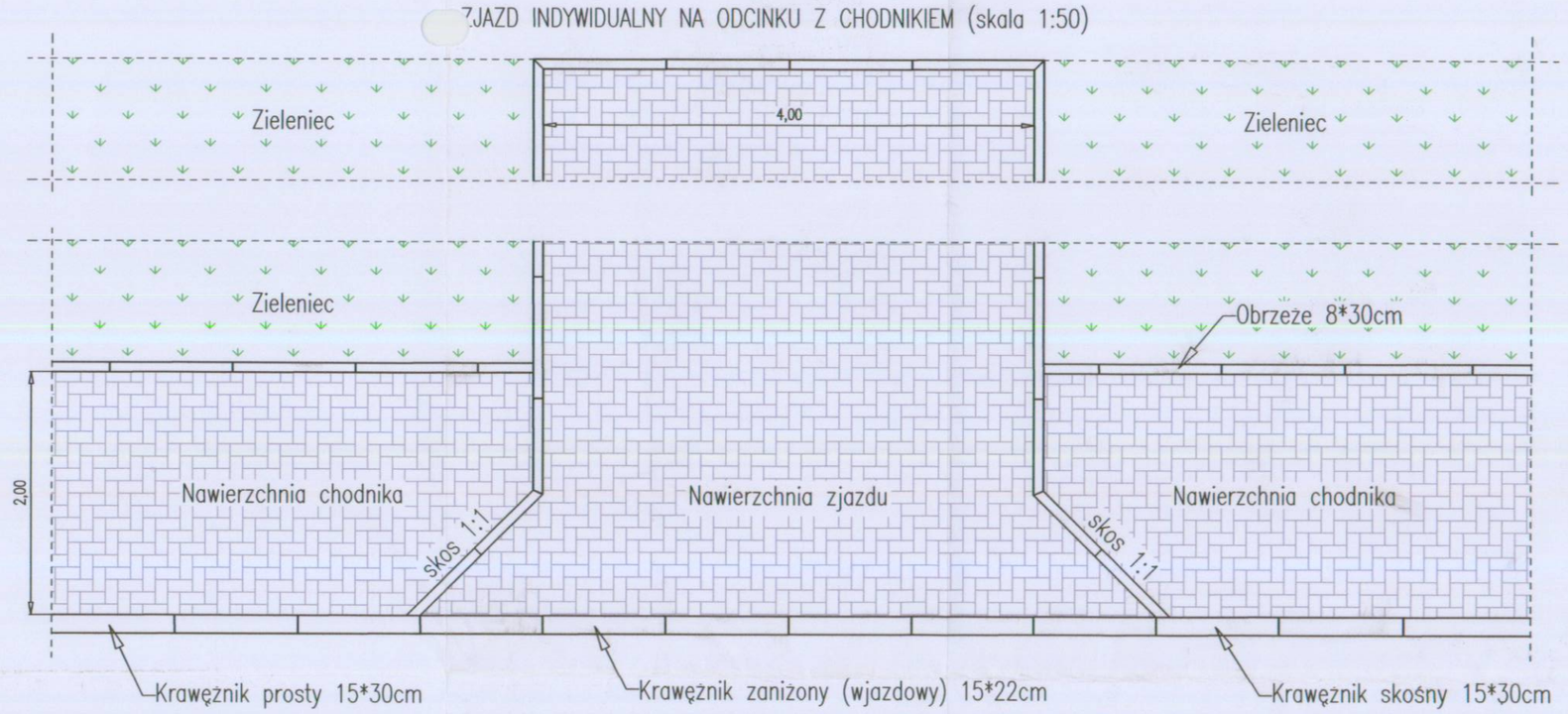


STAROSTWO POWIATOWE
w Przasnyszu
ul. Św. St. Kostki 5, 06-300 Przasnysz

## ZJAZD INDYWIDUALNY NA ODCINKU Z POBOCZEM (skala 1:50)

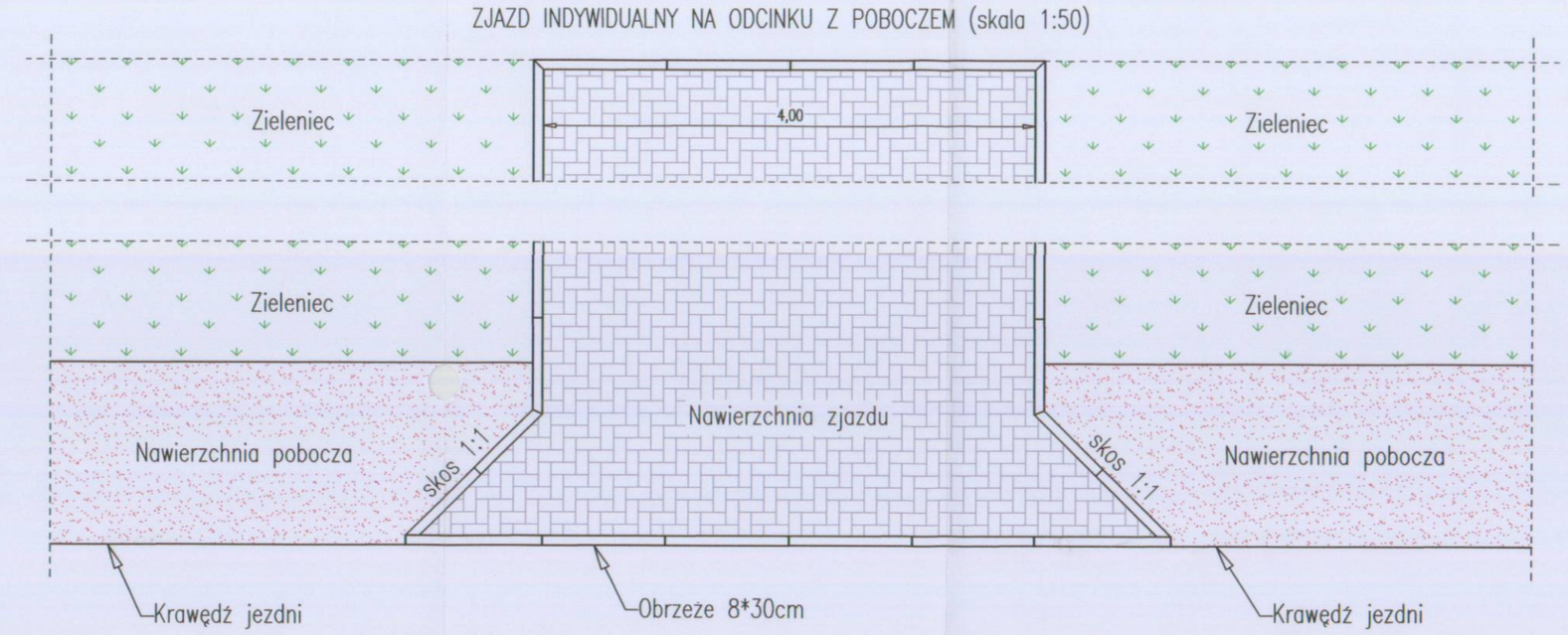


## PRZEKRÓJ KONSTRUKCYJNY ZJAZDU INDYWIDUALNEGO

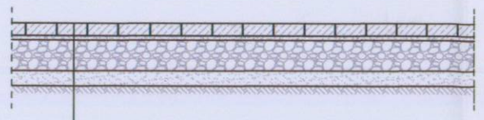

| |
|---|
| Kostka brukowa betonowa (szara – fazowana) gr. 8cm |
| Podsypka cementowo–piaskowa gr. 3–5cm |
| Podbudowa z KŁSM 0/31,5mm gr. 20cm |
| Warstwa odsączająca z piasku gr. 15cm |
| Profilowane i zagęszczone podłoże gruntowe |

# SZCZEGÓŁY KONSTRUKCYJNE (wymiary w "cm" – skala 1:10)

### Krawężnik betonowy 15*30cm

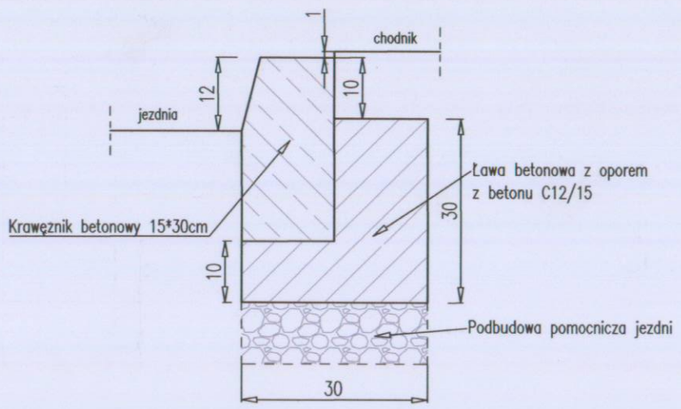


### Krawężnik zaniżony (wjazdowy) 15*22cm

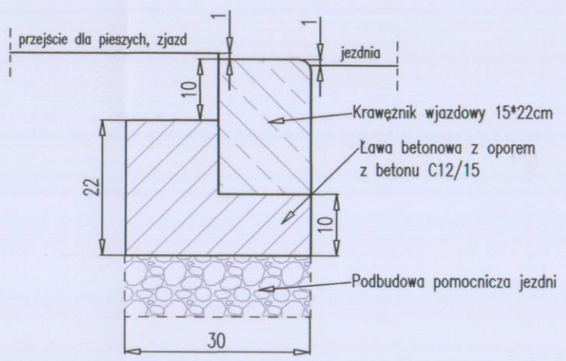


### Obrzeże betonowe 8*30cm

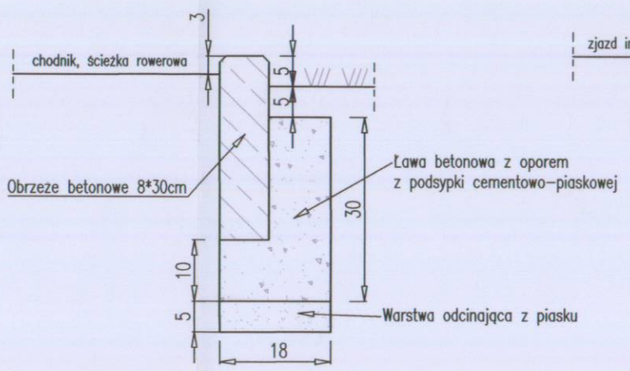


### Obrzeże betonowe 8*30cm

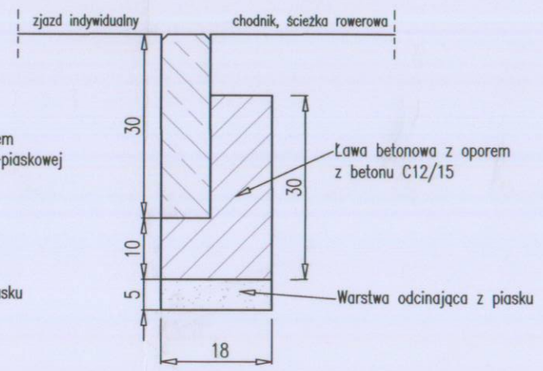


| | |
|---|---|
| NAZWA INWESTYCJI: | Uzbrojenie Przasnyskiej Strefy Gospodarczej |
| ZAKRES INWESTYCJI: | PSG Chorzel - 2C |
| INWESTOR: | Powiat Przasnyski<br>ul. Św. St. Kostki 5<br>06-300 Przasnysz |
| JEDNOSTKA PROJEKTOWA: | KONSORCJUM |
| | "MBZ Andler, Tomczak" sp. j. ul. Maślana 8/10, 87-800 Włocławek, tel. 054 235 42 90 — "Zarząd Inwestycji" sp. z o. o. ul. Podrzeczna 5a, 99-300 Kutno, tel. 024 254 09 80 |
| FUNKCJA: / IMIĘ I NAZWISKO: / UPRAWNIENIA: / PODPIS: | |
| PROJEKTANT BRANŻY DROGOWEJ | Piotr Tomczak — do projektowania w spec. drogowej KUP/0040/P00D/07 |
| SPRAWDZAJĄCY BRANŻY DROGOWEJ | Mariusz Andler — do projektowania w spec. drogowej KUP/0036/P00D/07 |
| FAZA PROJEKTU: | Projekt Budowlany |
| BRANŻA: | Drogowa |
| TYTUŁ RYSUNKU: | Zjazdy indywidualne. Szczegóły konstrukcyjne |
| 01-09-2015 | SKALA: 1:10 i 1:50 — NAZWA PLIKU: Chorzele_zjazdy.dwg — NUMER ARCH: — NUMER RYS.: |

WSZELKIE PRAWA AUTORSKIE ZASTRZEŻONE. KOPIOWANIE W JAKIEJKOLWIEK FORMIE, (CZĘŚCI LUB W CAŁOŚCI) BEZ PISEMNEJ ZGODY "MBZ" ZABRONIONE. PODSTAWA PRAWNA: DZIENNIK USTAW Z DN. 23.02.1994 – NR 24 POZ. 83 – USTAWA PRAWO AUTORSKIE Z PÓŹNIEJSZYMI ZMIANAMI.