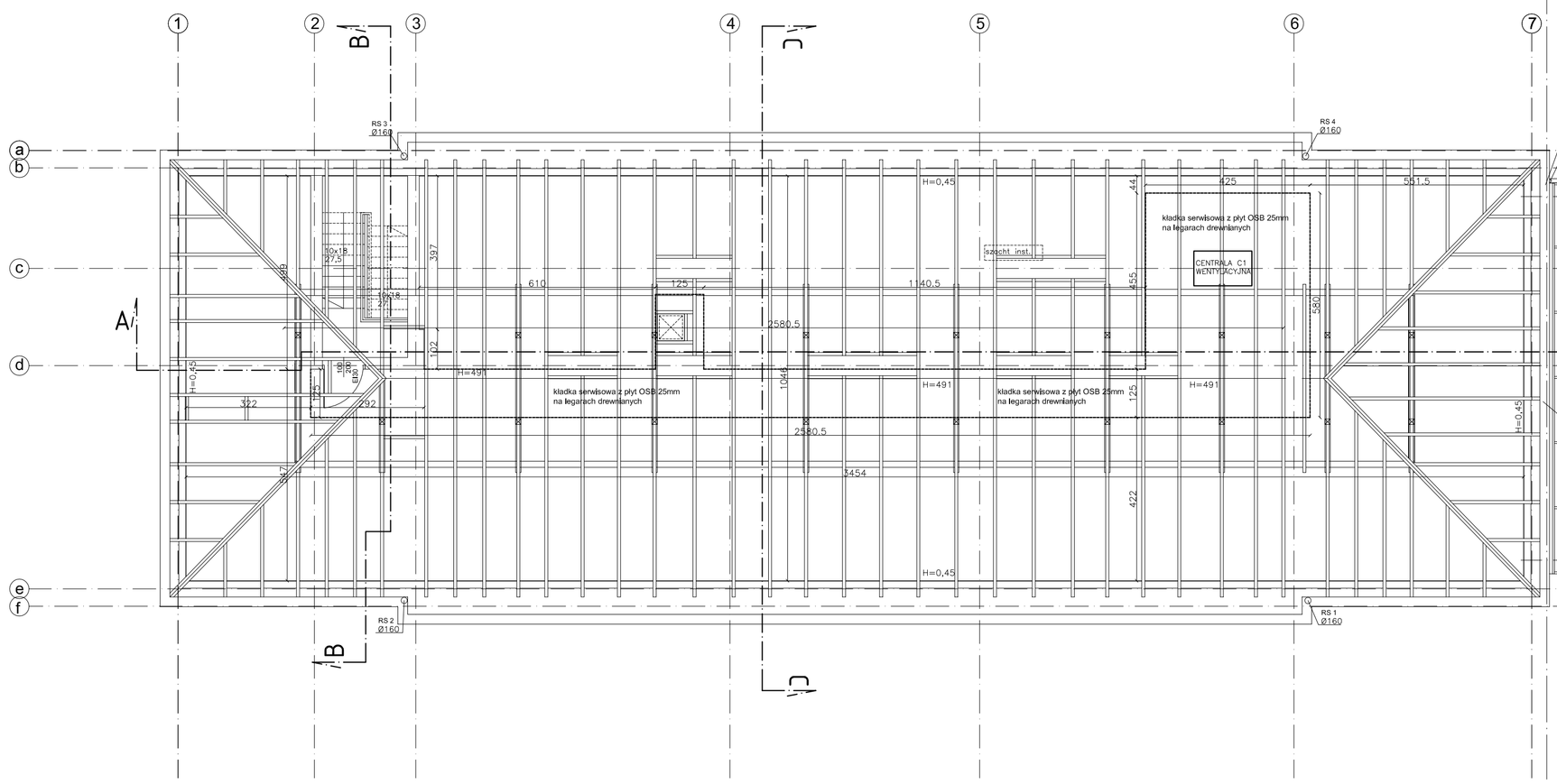

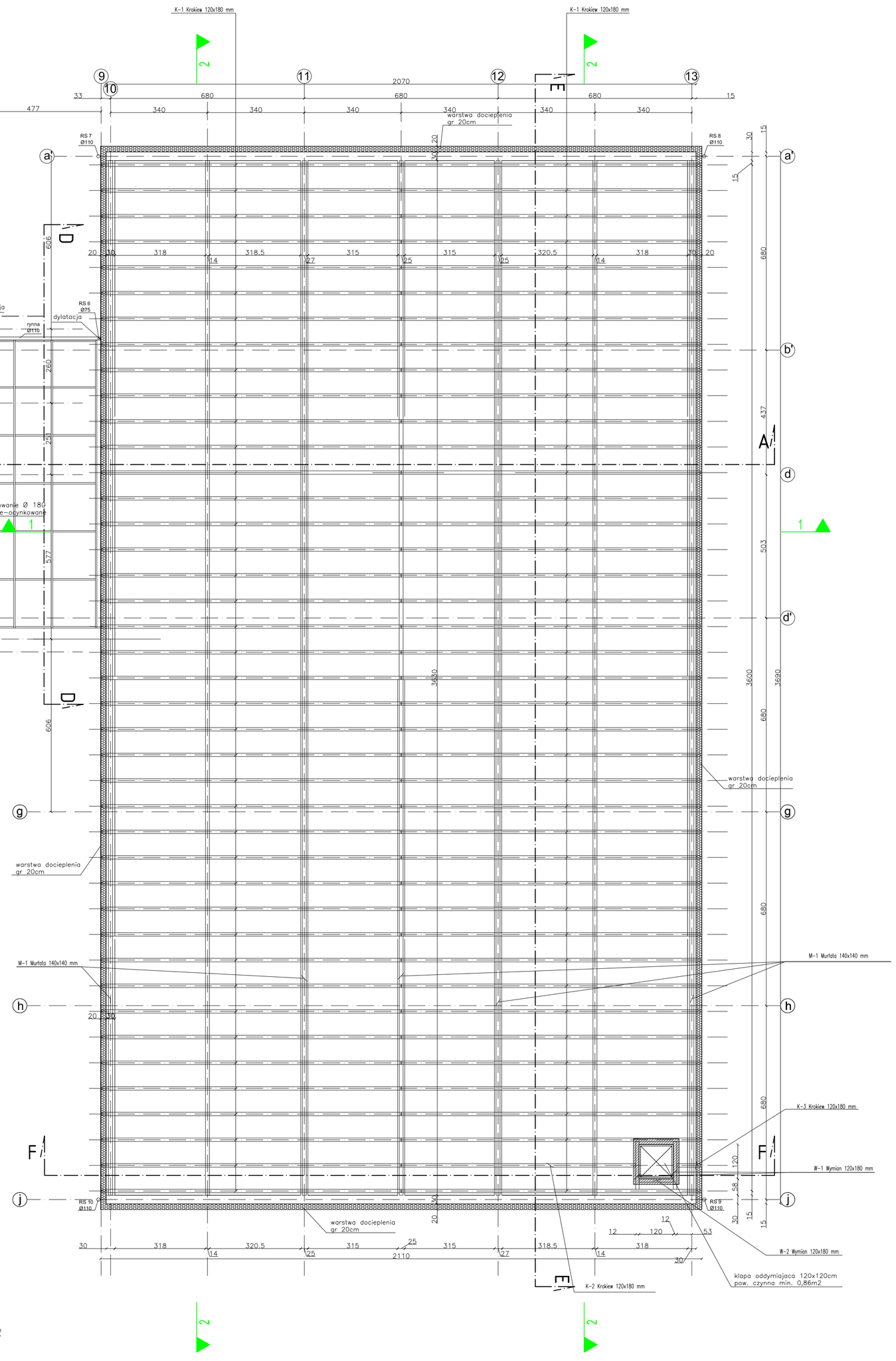

PRZEKRÓJ 1-1

1:100

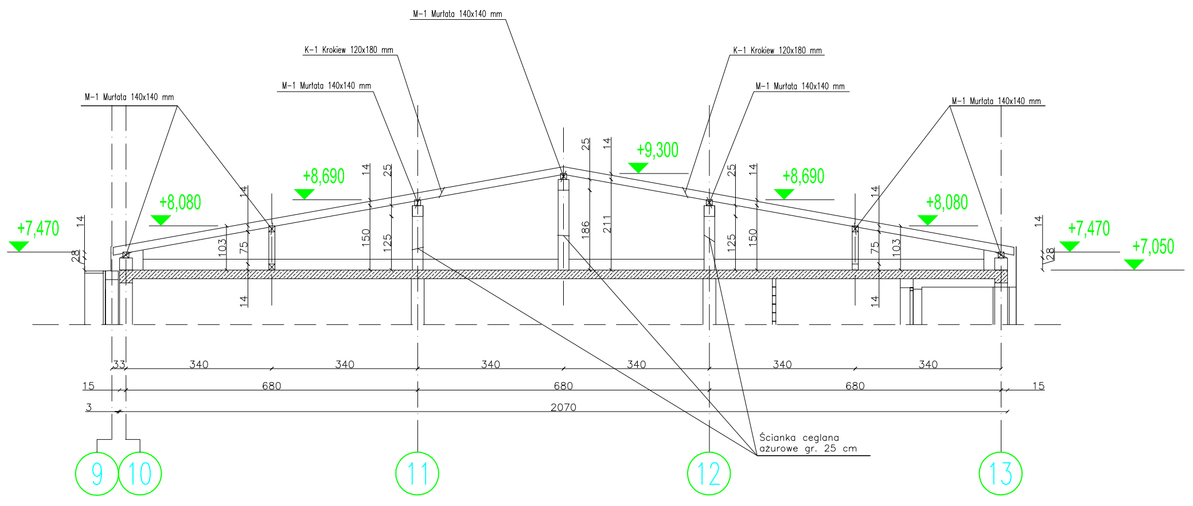

PRZEKRÓJ 2-2

1:100

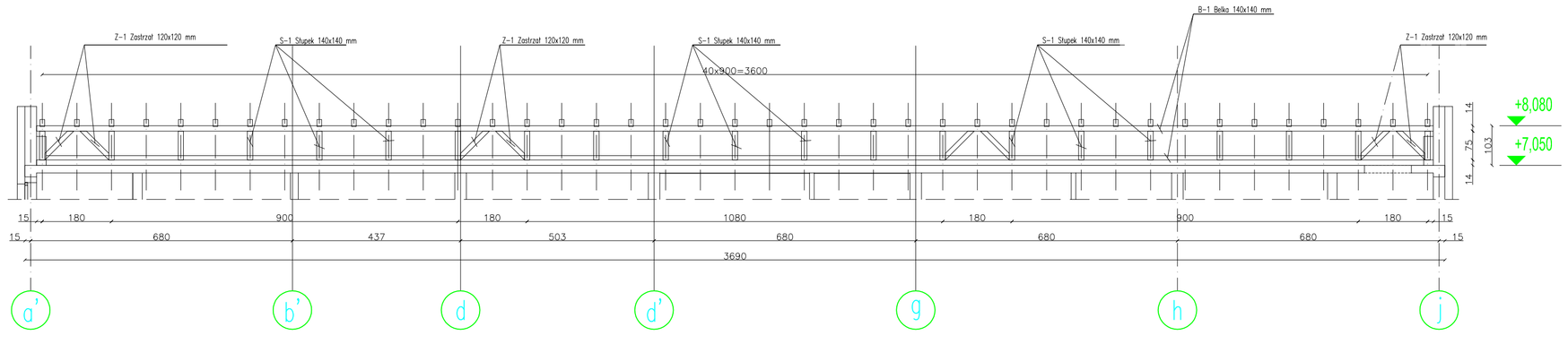

Inwestor: POWIAT PRZASNYSKI UL. ŚW. STANISŁAWA KOSTKI 5 06-300 PRZASNYSZ	Jednostka projektowa: **PROFIL** STUDIO ARCHTEKTONICZNE REALIZACJA INWESTYCJI 44-100 Gliwice ul. Lipowa 12			
Temat projektu: „ROZBUDOWA Z PRZEBUDOWĄ WRAZ ZE ZMIANĄ SPOSOBU UŻYTKOWANIA BUDYNKU BYŁEJ SZKOŁY PRZEZNACZONEGO NA MŁODZIEŻOWY OŚRODEK WYCHOWAWCZY W ZDZIWÓJ NOWY USYTUOWANEGO na dz. nr 129/4, 130, ZDZIWÓJ NOWY, 10 ZDZIWÓJ STARY"	Projektował: mgr inż. arch. Jolanta Nowak UPR. BUD 176/SWOKK/2013	Specjalność: Architektoniczna	Podpis:	Data: 05.2015
	Sprawdził: mgr inż. arch. BARBARA KAŹMIERCZAK-PIKON UPR. BUD 114/02	Specjalność: Architektoniczna	Podpis:	
Nazwa rysunku: **RZUT PODDASZA , WIĘŹBY**	stadium PB	nr rys. A-16	Skala: 1:100	Rew.: 0