CZĘŚĆ BUDYNKU A
DETAL - GŁÓWNA KLATKA SCHODOWA
PORĘCZE

SCHODY MIĘDZY SPOCZNIKAMI
RZUT
SKALA 1:20

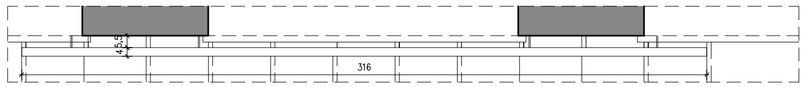

WIDOK Z BOKU
SKALA 1:20

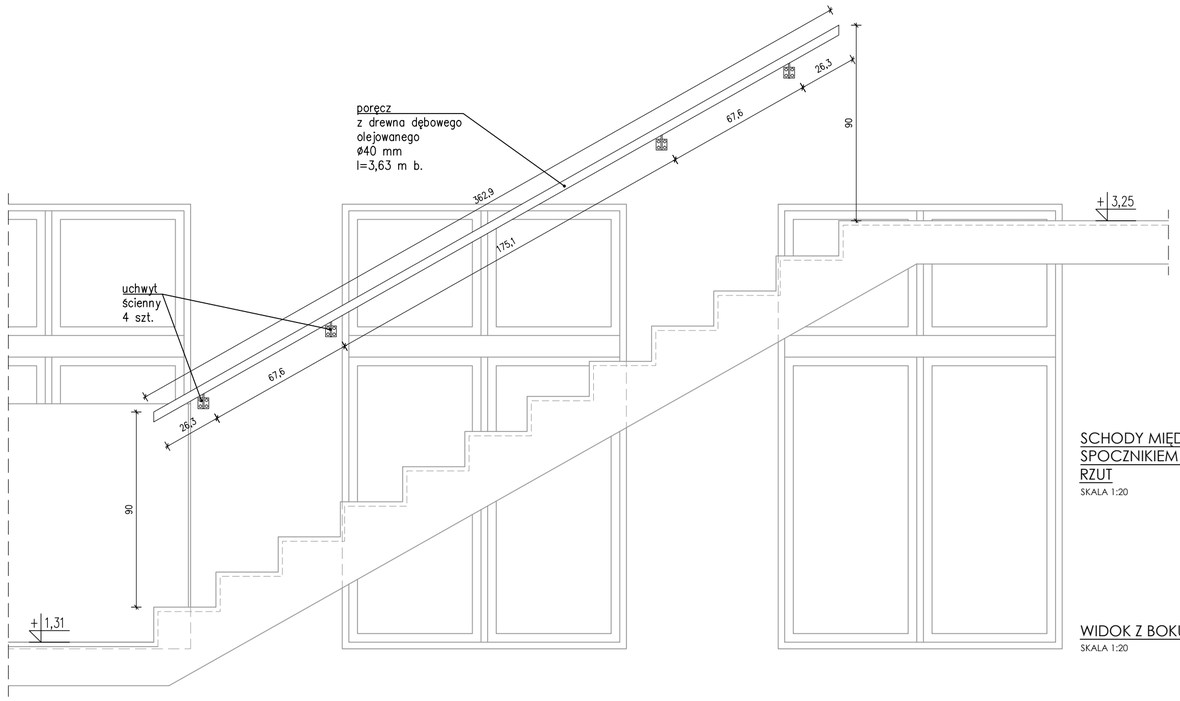

SCHODY MIĘDZY SPOCZNIKIEM A I PIĘTREM
RZUT
SKALA 1:20

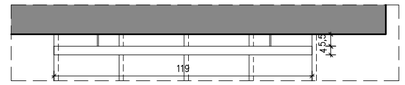

WIDOK Z BOKU
SKALA 1:20

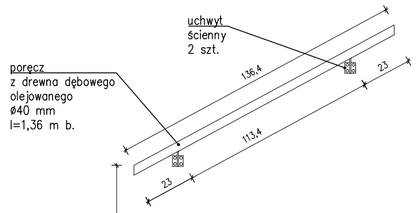

PORĘCZ PRZY ŚCIANIE
SCHODY Z PARTERU
DO WENTYLATORNI
RZUT
SKALA 1:20

WIDOK Z BOKU
SKALA 1:20

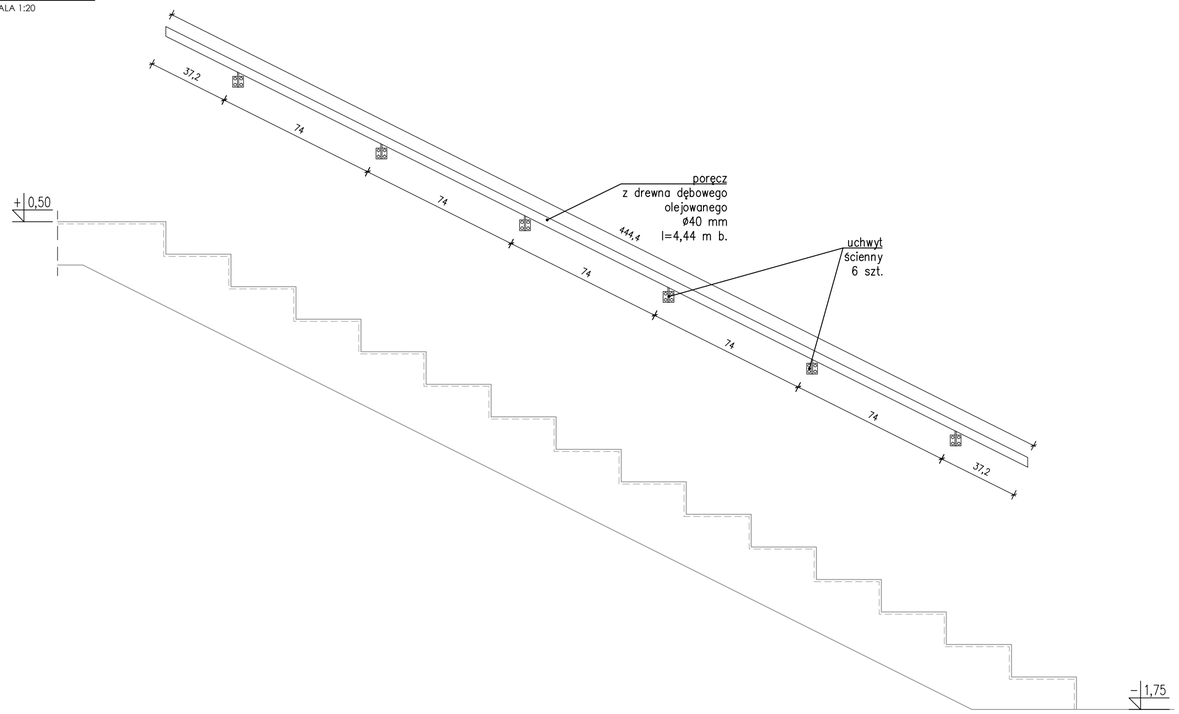

PORĘCZ PRZY ŚCIANIE
SCHODY MIĘDZY PARTEREM
A SPOCZNIKIEM
RZUT
SKALA 1:20

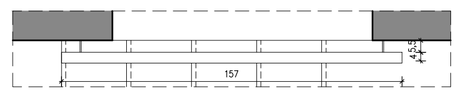

WIDOK Z BOKU
SKALA 1:20

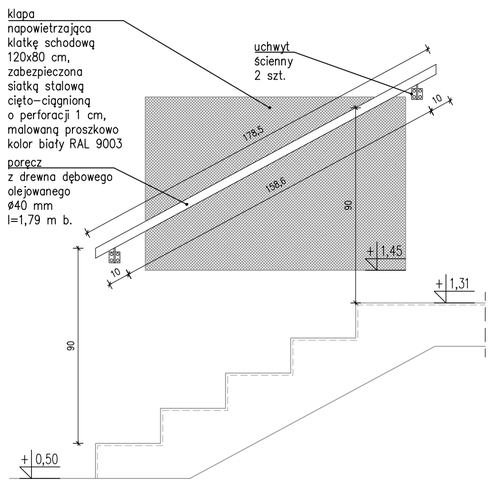

DETAL
MOCOWANIE PORĘCZY DO ŚCIANY
SKALA 1:2 [mm]

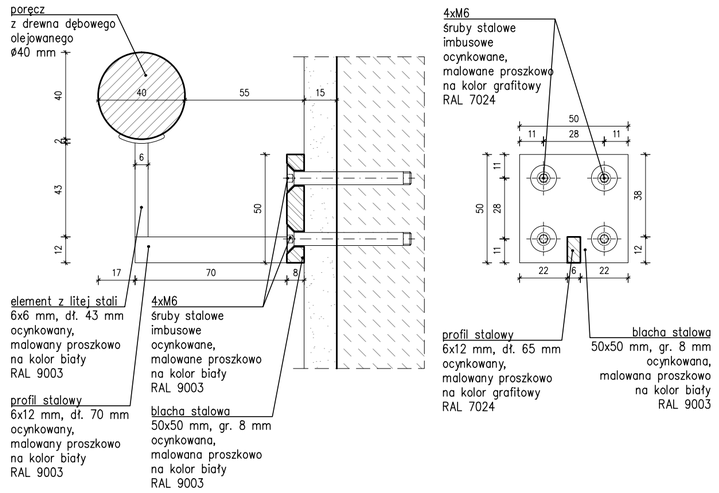

UWAGI SZCZEGÓLNE:
- poręcze przy schodach i pochylniach powinny być oddalone o 0,05 m od ścian, do których są mocowane,
- balustrady nie powinny mieć ostro zakończonych elementów,
- cięcie elementów stalowych: brzegi po cięciu powinny być czyste, bez naderwań, gradu i zadziorów, żużla, nacieków i rozprysków metalu; miejscowe nierówności zaleca się wyszlifować,
- spawanie elementów stalowych: kąt ukosowania, położenie i wielkość progu, wymiary rowka oraz dopuszczalne odchyłki przyjmuje się według właściwych norm spawalniczych.

UWAGI OGÓLNE:
- jako nadrzędną należy traktować branżę architektoniczną,
- rysunki rozpatrywać łącznie,
- projekt należy rozpatrywać całościowo wraz z opisem technicznym i rysunkami branżowymi; wszystkie elementy ujęte w opisie technicznym, a nie ujęte na rysunkach lub odwrotnie należy traktować tak jakby były ujęte w obu częściach dokumentacji projektowej,
- przed przystąpieniem do robót sprawdzić w odpowiednich projektach roboty związane; ewentualne wady koordynacji przedstawić nadzorowi autorskiemu przed przystąpieniem do robót; prowadzenie robót w przypadku stwierdzenia wad koordynacji projektu jest zabronione; w szczególności zabronione jest prowadzenie robót w oparciu o dokumentację jednej branży bez sprawdzenia ich odniesień do architektury,
- do wykonania należy zastosować materiały i wyroby dopuszczone do obrotu i stosowania w budownictwie na terenie RP i EU,
- całość prac należy wykonać zgodnie z zasadami sztuki budowlanej, obowiązującymi przepisami sanitarnymi, BHP i p.poż., obowiązującymi polskimi normami, normami branżowymi, instrukcjami producentów oraz obowiązującymi warunkami wykonania i odbioru robót,
- roboty nieujęte w dokumentacji, a wynikające z technologii budowy, zastosowania materiałów lub montażu urządzeń winny być uwzględnione w kosztorysie ofertowym Wykonawcy; brak ich wyszczególnienia w dokumentacji nie może stanowić podstawy do roszczeń finansowych Wykonawcy w stosunku do Inwestora lub Biura Projektów,
- wykonawca jest zobowiązany do dokonania obmiaru robót, na podstawie którego dokonywany będzie zakup określonych ilości materiałów,
- wszystkie materiały i systemy są produktami sugerowanymi i może nastąpić ich zamiana na produkt inny pod warunkiem, że będzie równoważny; równoważny oznacza: taki sam lub lepszy pod względem technicznym, ilościowym, jakościowym i estetycznym,
- wszystkie wymiary, poziomy i specyfikacje należy sprawdzić przed rozpoczęciem budowy, dokonaniem zamówień,
- elementy wykańczające obiekt, w tym elewacje, należy przedstawić w formie prób kolorystyczno-materiałowych do akceptacji Głównego Projektanta w trakcie nadzoru autorskiego,
- jakiekolwiek wątpliwości lub niejasności należy wyjaśnić z Głównym Projektantem.

SCHEMAT PODZIAŁU BUDYNKU

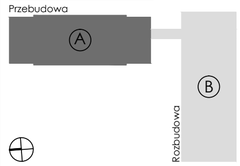

R3D3 PRACOWNIA ARCHITEKTONICZNA

PROJEKT WYKONAWCZY

Projekt stanowi własność intelektualną firmy: R3D3 Pracownia Architektoniczna Grzegorz Ziętek. Wszelkie prawa, w tym prawa autorskie, zastrzeżone. Opracowywanie, kopiowani i wykorzystywanie bez pisemnej zgody pracowni zabronione.

PROJEKTANT:
mgr inż. arch. Grzegorz Ziętek
nr upr. PO/KK/423/2011

SPRAWDZAJĄCY:
mgr inż. arch. Patryk Pniewski
nr upr. PO/KK/287/2009

OPRACOWANIE:
mgr inż. arch. Anna Sokalska
mgr inż. arch Joanna Tlaga-Dąbrowska
inż. arch. Michał Malewczyk
mgr inż. arch. Agnieszka Ziółkowska

OBIEKT:
ROZBUDOWA, PRZEBUDOWA WRAZ ZE ZMIANĄ SPOSOBU UŻYTKOWANIA BUDYNKU BYŁEJ SZKOŁY PRZEZNACZONEGO NA "EDUKACYJNY INKUBATOR PRZEDSIĘBIORCZOŚCI W ZDZIWÓJU NOWYM I ZDZIWÓJU STARYM" JAKO SPOSÓB NA REWITALIZACJĘ TERENÓW WYSIEDLANYCH PRZEZ NIEMIECKIEGO OKUPANTA W CZASIE II WOJNY ŚWIATOWEJ

LOKALIZACJA:
dz. nr 129/4, 130; obr. 0051 Zdziwój Nowy
dz. nr 10; obr. 0052 Zdziwój Stary
gm. Chorzele, powiat Przasnyski

PRZEDMIOT RYSUNKU:
CZĘŚĆ BUDYNKU A
DETAL - GŁÓWNA KLATKA SCHODOWA - PORĘCZE

BRANŻA:	ARCHITEKTURA	SKALA:	1:2, 1:10, 1:20
DATA:	styczeń 2018	NR RYSUNKU:	D-5.2