PRZEKRÓJ 1–1
L=49,9 mb
1:25

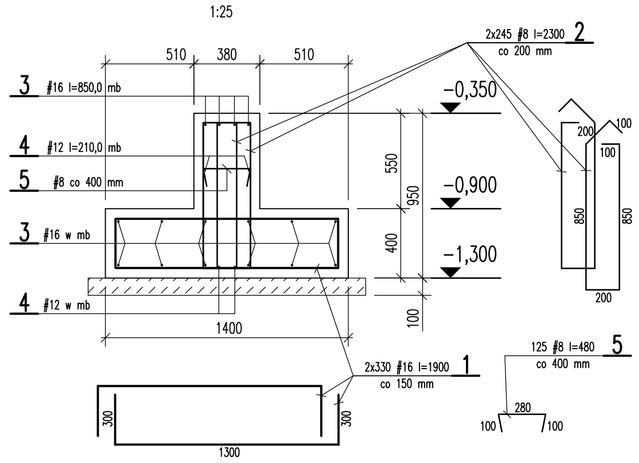

PRZEKRÓJ 2–2
L=71,8 mb
1:25

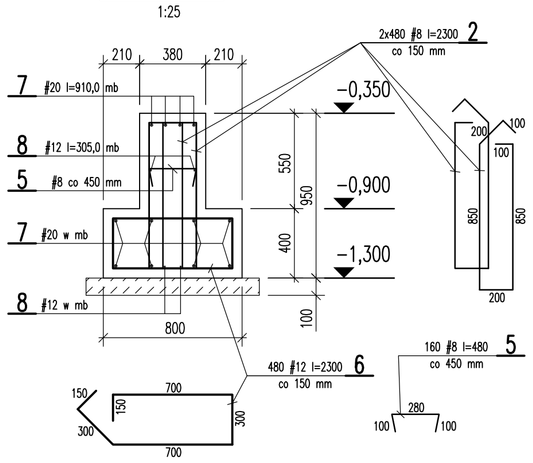

PRZEKRÓJ 3–3
L=18,1 mb
1:25

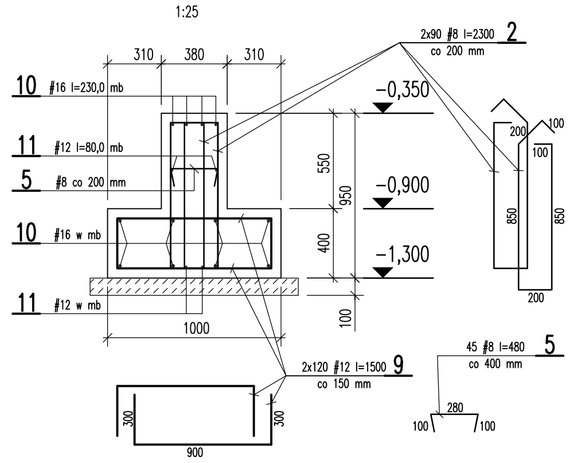

PRZEKRÓJ 4–4
L=16,2 mb
1:25

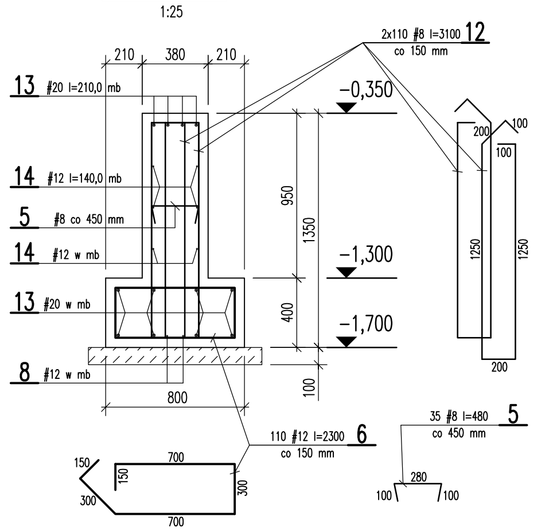

PRZEKRÓJ 5–5
L=4,4 mb
1:25

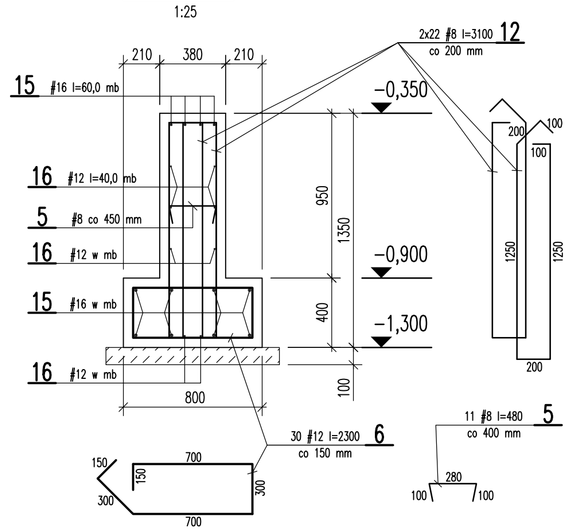

PRZEKRÓJ 6–6
L=22,7 mb
1:25

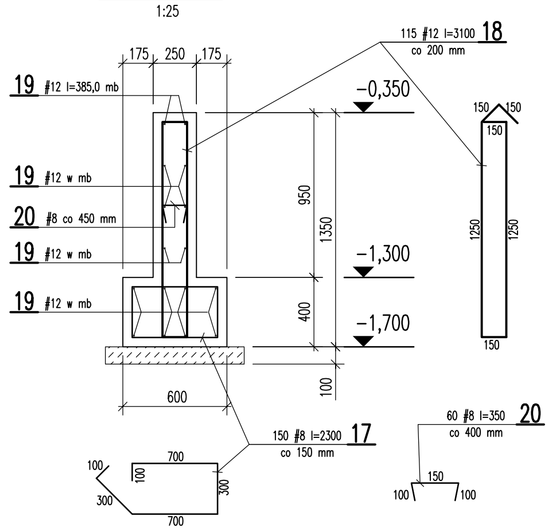

ZBROJENIE ŚCIANY SCHODKOWEJ
Wykonać 8x
1:25

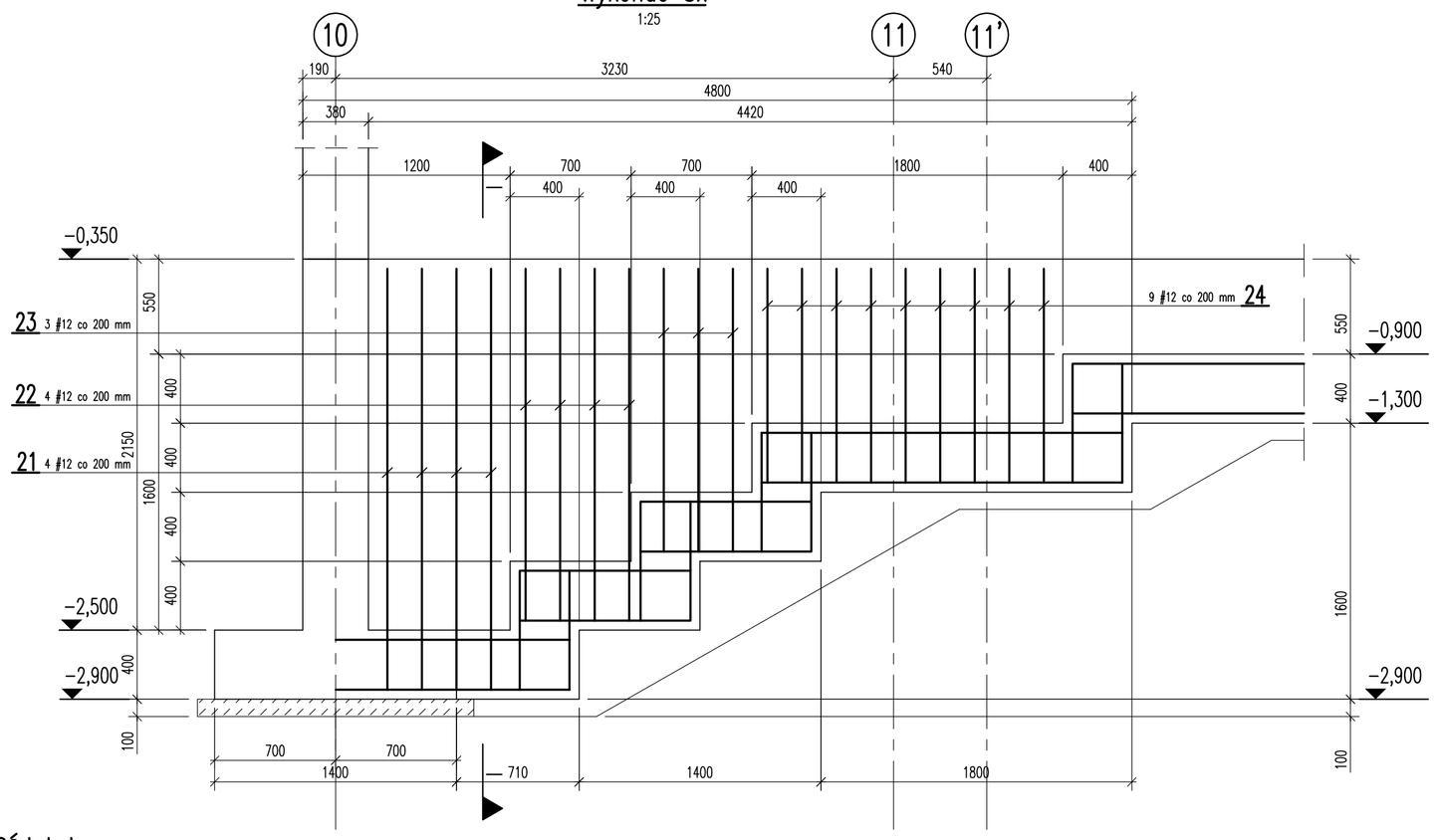

PRZEKRÓJ I–I
Dla ławy szer.1400 mm
Wykonać 2x
1:25

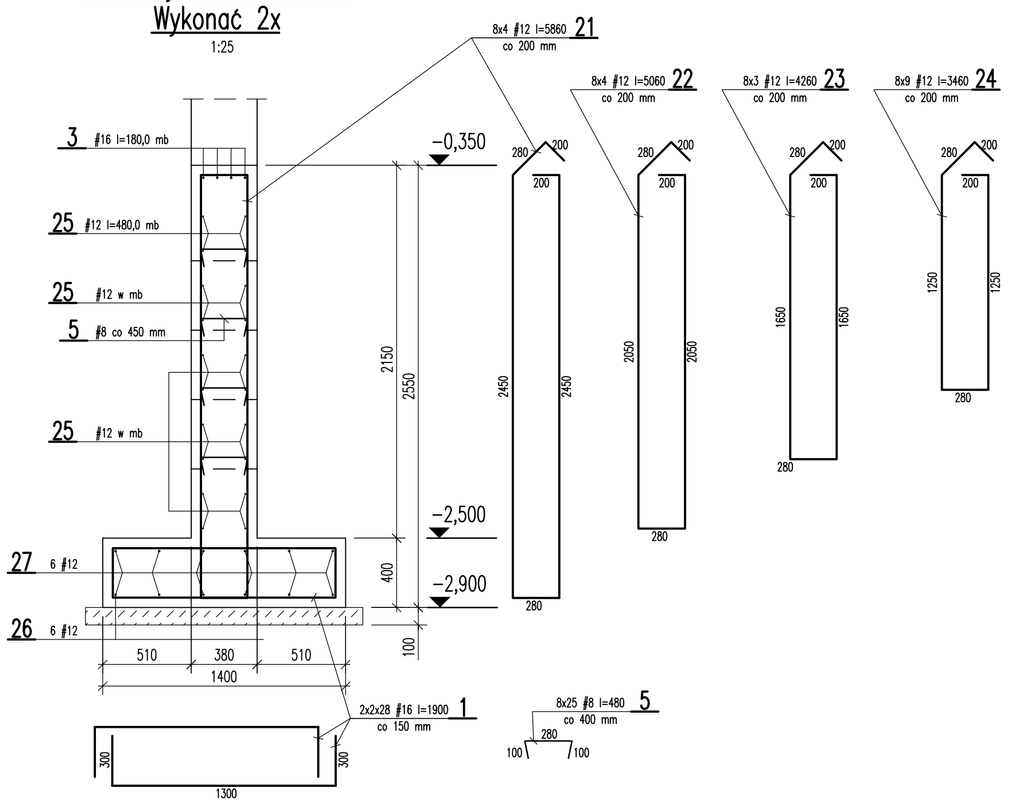

PRZEKRÓJ I–I
Dla ławy szer.1000 mm
Wykonać 2x
1:25

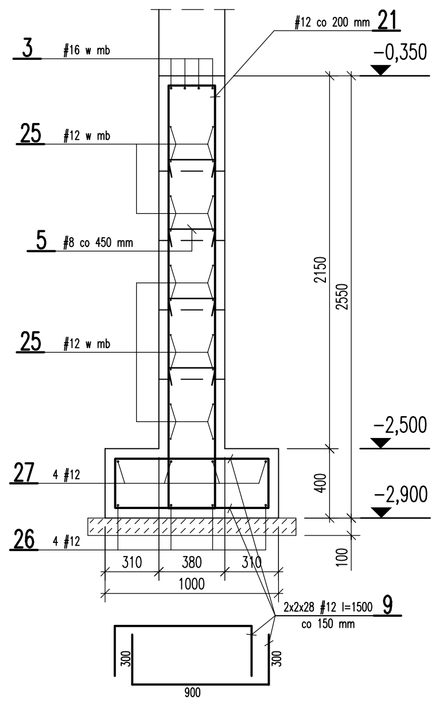

PRZEKRÓJ I–I
Dla ławy szer.800 mm
Wykonać 4x
1:25

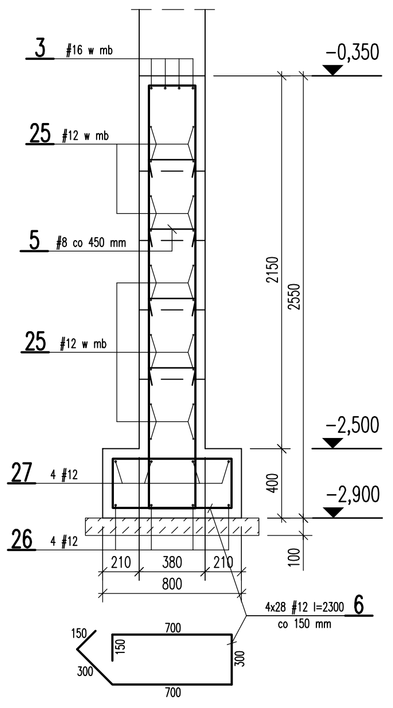

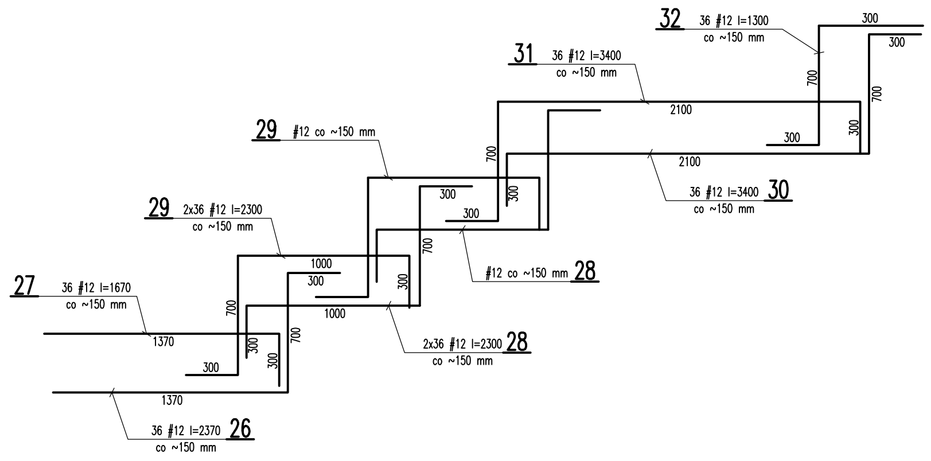

ZESTAWIENIE STALI ZBROJENIOWEJ

Elem.	Poz.	⌀ mm	Dług. cm	Ilość szt.	A IIIN ⌀20	⌀16	⌀12	⌀8
					Długość m			
FUNDAMENTY	32	12	130	36			46,8	
	31	12	340	36			122,4	
	30	12	340	36			122,4	
	29	12	230	72			165,6	
	28	12	230	72			165,6	
	27	12	167	36			60,1	
	26	12	237	36			85,3	
	25	12	48000	mb			480,0	
	24	12	346	72			249,1	
	23	12	426	24			102,3	
	22	12	506	32			161,9	
	21	12	586	32			187,5	
	20	8	35	60				21,0
	19	12	38500	mb			385,0	
	18	12	310	115			356,5	
	17	8	230	150				345,0
	16	12	4000	mb			40,0	
	15	16	6000	mb		60,0		
	14	12	14000	mb			140,0	
	13	20	21000	mb	210,0			
	12	8	310	264				818,4
	11	12	8000	mb			80,0	
	10	16	23000	mb		230,0		
	9	12	150	352			528,0	
	8	12	30500	mb			305,0	
	7	20	91000	mb	910,0			
	6	12	230	732			1683,6	
	5	8	48	576				276,5
	4	12	21000	mb			210,0	
	3	16	103000	mb		1030,0		
	2	8	230	1630				3749,0
	1	16	190	772		1466,8		
Razem				m	1120,0	2786,8	5677,1	5209,9
Masa jednostkowa				kg/m	2,47	1,58	0,888	0,395
Razem				kg	2766,4	4403,2	5041,3	2057,9
Ciężar stali ogółem				kg	14268,8			
Wykonać 1x					1 x 14268,8 = 14268,8			

Stal A–IIIN
Beton C20/25 (B25)
Wodoszczelność W8

UWAGI:

1. Kształt i wymiary porównać z projektem architektonicznym.
2. Wymiary podano w mm.
3. Otulina – 50 mm.

Inwestor: POWIAT PRZASNYSKI UL. ŚW. STANISŁAWA KOSTKI 5 06-300 PRZASNYSZ	Jednostka projektowa: **PROFIL** STUDIO ARCHTEKTONICZNE REALIZACJA INWESTYCJI 44-100 Gliwice ul. Lipowa 12			
Temat projektu: „PRZEBUDOWA Z ROZBUDOWĄ (MODERNIZACJA) BUDYNKU SZKOŁY ROLNICZEJ DLA POTRZEB SZKOŁY MUZYCZNEJ I STOPNIA W PRZASNYSZU"- PROJEKT POD NAZWĄ „WZMOCNIENIE POTENCJAŁU KULTURALNEGO POWIATU PRZASNYSKIEGO POPRZEZ DOSTOSOWANIE ISTNIEJĄCEGO OBIEKTU SZKOŁY ROLNICZEJ DO NOWYCH FUNKCJI KULTURALNYCH POWIATU, W TYM SZKOŁY MUZYCZNEJ I STOPNIA W PRZASNYSZU"	Projektował*: mgr inż. HENRYK BORECKI UPR. BUD. 82/92	Specjalność: Konstrukcja	Podpis:	Data:
	Sprawdził: mgr inż. MAŁGORZATA KUWACZKA-HAJOK UPR. BUD. SLK/113/POOK/06	Specjalność: Konstrukcja	Podpis:	05.2016
Nazwa rysunku: **PRZEKROJE ŁAW I ŚCIAN FUNDAMENTOWYCH ARK. 1**	stadium: PW	nr rys.: K-03	Skala: 1:25	Rew.: 0