Stal A–IIIN
Beton C30/37 (B37)

SŁUP S–15 Wykonać 1x

1:50

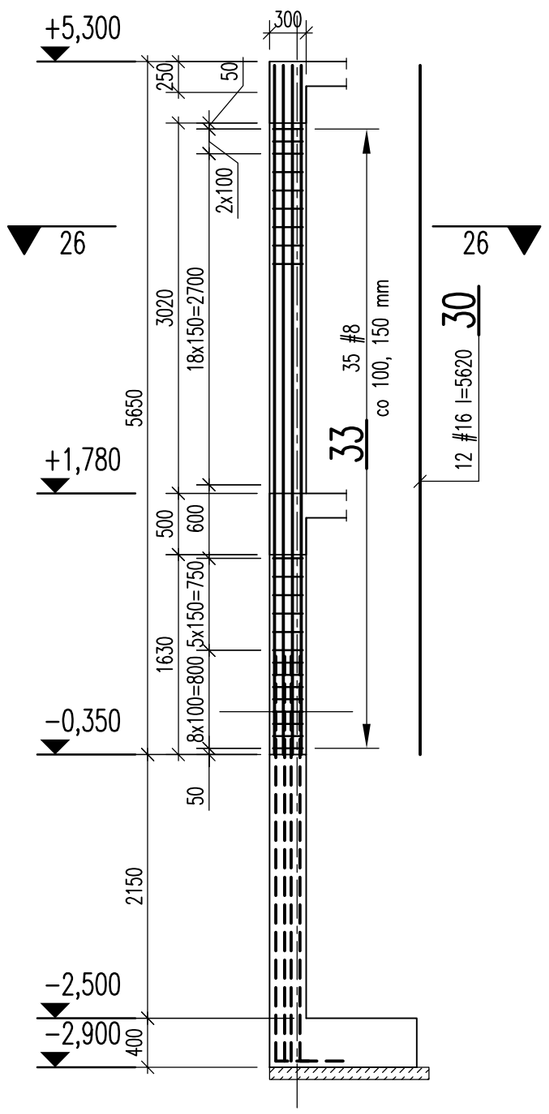

SŁUP S–16 Wykonać 1x

1:50

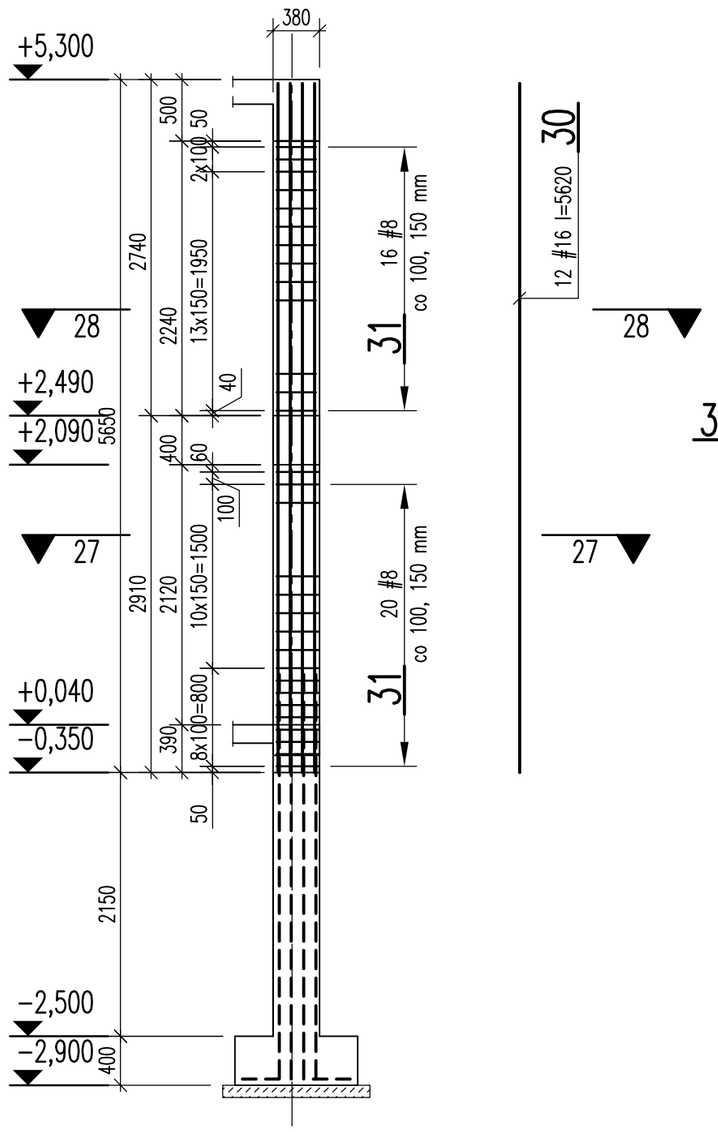

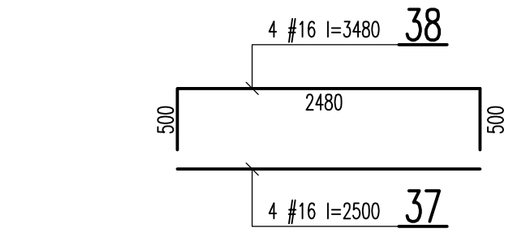

PORTAL Wykonać 1x

1:50

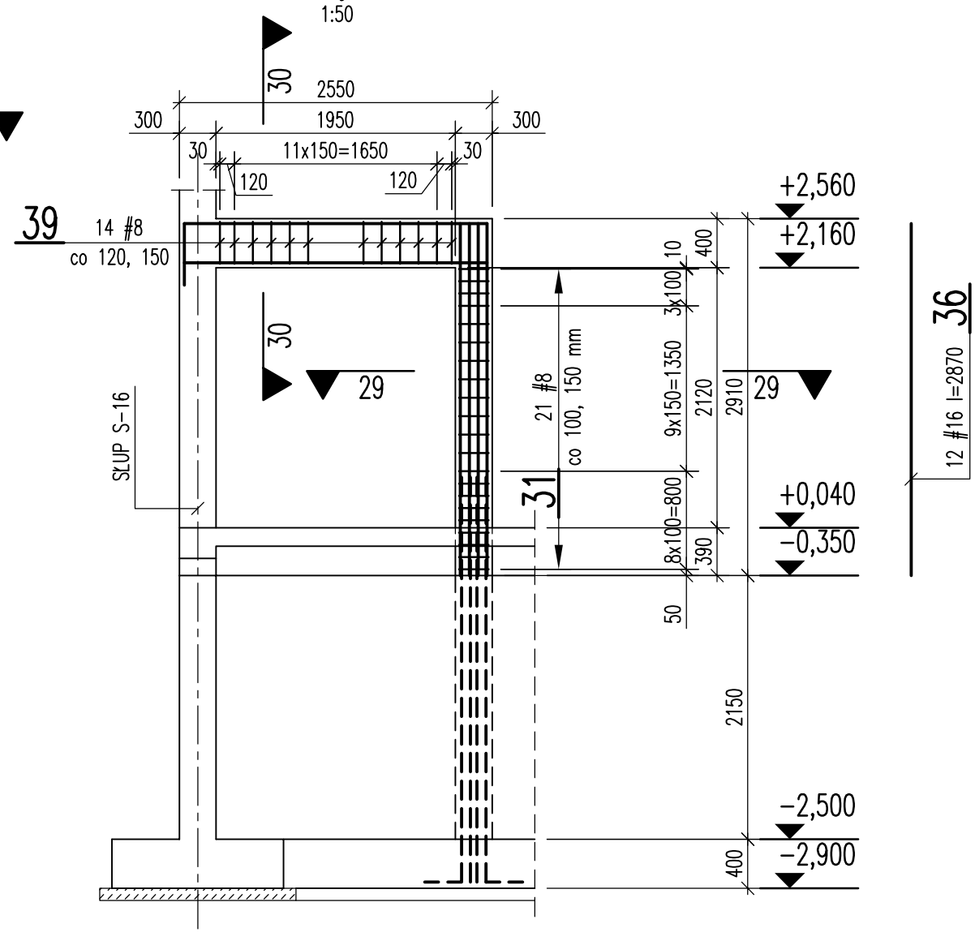

ZESTAWIENIE STALI ZBROJENIOWEJ

SŁUP S–15									
	33	8		120	35				42
	30	16		562	12		67,5		
Elem.	Poz.	#	ø	Dług. cm	Ilość szt.	A IIIN			
		mm				#20	#16	#12	#8
						Długość m			
Razem					m	0,0	67,5	0,0	42,0
Masa jednostkowa					kg/m	2,47	1,58	0,888	0,395
Razem					kg	0,0	106,6	0,0	16,6
Ciężar stali ogółem					kg	123,2			
Wykonać 1x						1 x 123,2 = 123,2			

ZESTAWIENIE STALI ZBROJENIOWEJ

SŁUP S–16									
	31	8		136	36				49,0
	30	16		562	12		67,5		
Elem.	Poz.	#	ø	Dług. cm	Ilość szt.	A IIIN			
		mm				#20	#16	#12	#8
						Długość m			
Razem					m	0,0	67,5	0,0	49,0
Masa jednostkowa					kg/m	2,47	1,58	0,888	0,395
Razem					kg	0,0	106,7	0,0	19,4
Ciężar stali ogółem					kg	126,1			
Wykonać 1x						1 x 126,1 = 126,1			

ZESTAWIENIE STALI ZBROJENIOWEJ

PORTAL									
	39	8		160	28				44,8
	38	16		348	4		13,9		
	37	16		250	4		10,0		
	36	16		287	12		34,5		
	31	8		136	21				28,6
Elem.	Poz.	#	ø	Dług. cm	Ilość szt.	A IIIN			
		mm				#20	#16	#12	#8
						Długość m			
Razem					m	0,0	58,4	0,0	73,4
Masa jednostkowa					kg/m	2,47	1,58	0,888	0,395
Razem					kg	0,0	92,3	0,0	29,0
Ciężar stali ogółem					kg	121,3			
Wykonać 1x						1 x 121,3 = 121,3			

PRZEKRÓJ 26–26

1:20

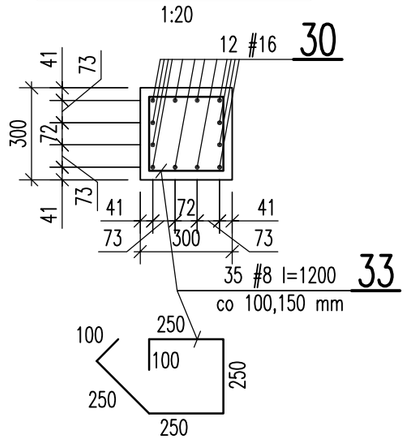

PRZEKRÓJ 27–27

1:20

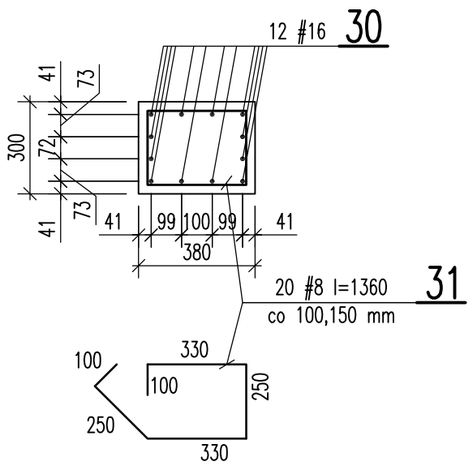

PRZEKRÓJ 28–28

1:20

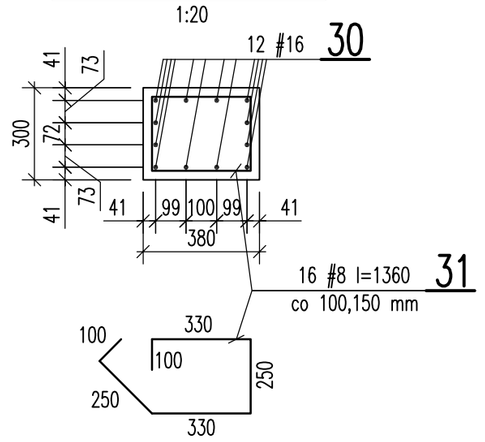

PRZEKRÓJ 29–29

1:20

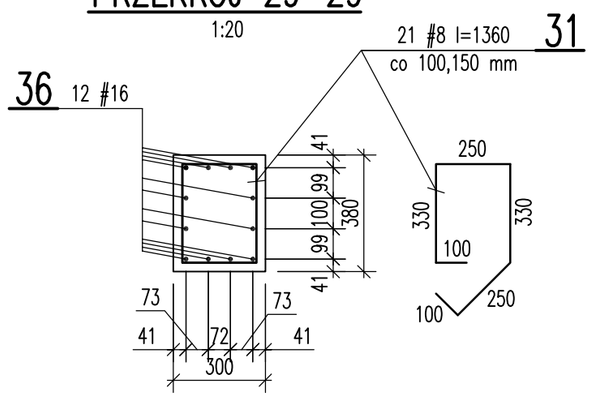

PRZEKRÓJ 30–30

1:20

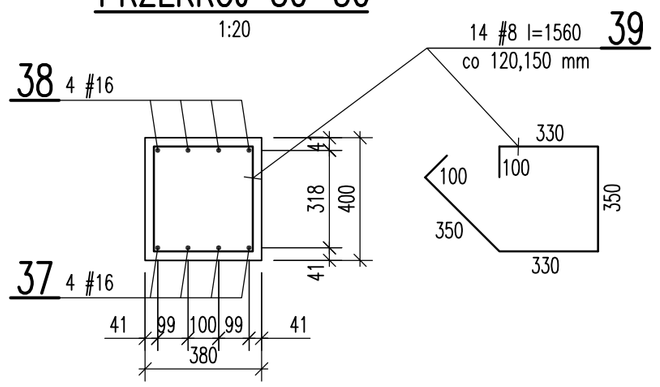

UWAGI:

1. Kształt i wymiary porównać z projektem architektonicznym.
2. Wymiary podano w mm.
3. Otulina 25 mm.
4. Usytuowanie pokazano na rysunku rzutu fundamentów nr K–01.

Inwestor: STAROSTWO POWIATOWE W NOWYM SĄCZU, UL. JAGIELLOŃSKA 33, 33-300 NOWY SĄCZ	Jednostka projektowa: **PROFIL** STUDIO ARCHTEKTONICZNE REALIZACJA INWESTYCJI, 44-100 Gliwice, ul. Lipowa 12		
Temat projektu: ROZBUDOWA ISTNIEJĄCEGO BUDYNKU OŚWIATOWEGO O SALĘ GIMNASTYCZNĄ Z ZAPLECZEM ORAZ PRZEBUDOWA I NADBUDOWA PRZEDMIOTOWEGO BUDYNKU Z PRZEZNACZENIEM NA LICEUM OGÓLNOKSTAŁCĄCE W GRYBOWIE, REMONTEM ISTNIEJĄCEGO BOISKA SPORTOWEGO WRAZ Z INFRASTRUKTURĄ TECHNICZNĄ NA DZIAŁKACH 678, 679/2 W GRYBOWIE	Projektował: mgr inż. HENRYK BORECKI UPR. BUD. 82/92	Specjalność: Konstrukcja	Podpis:	Data: 06.2015
Nazwa rysunku: **SŁUPY S-15, S-16 I PORTAL - ZBROJENIE**	Sprawdził: mgr inż. MAŁGORZATA KUWACZKA-HAJOK UPR. BUD. SLK/1193/POOK/06	Specjalność: Konstrukcja	Podpis:
	stadium: PW	nr rys.: K-09	Skala: 1:50,1:20 / Rew.: 0