BELKA B-7 Wykonać 1x

1:20

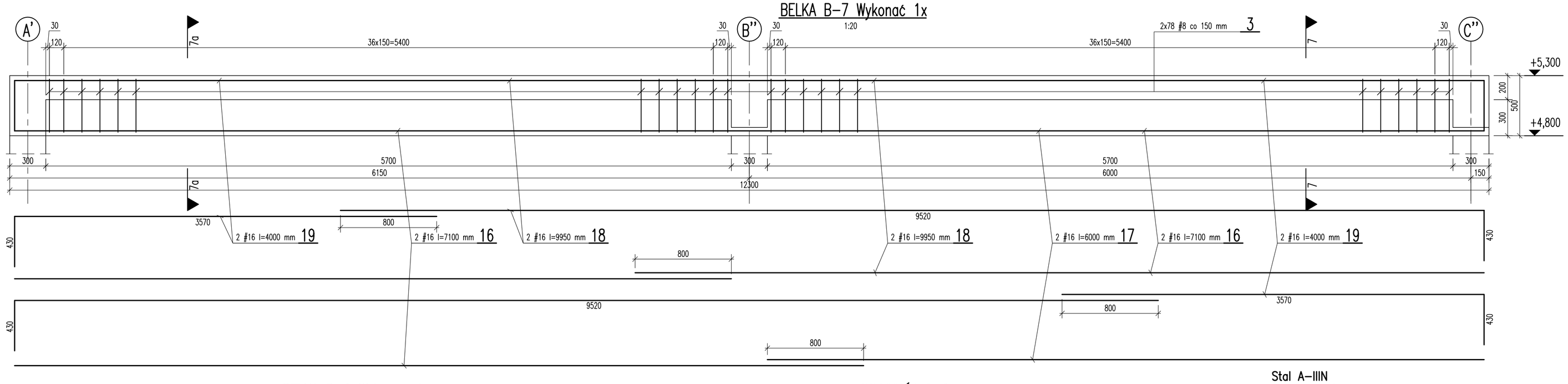

PRZEKRÓJ 7-7

1:20

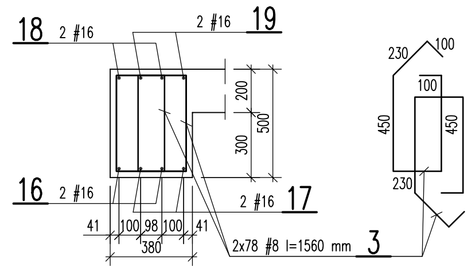

PRZEKRÓJ 7a-7a

1:20

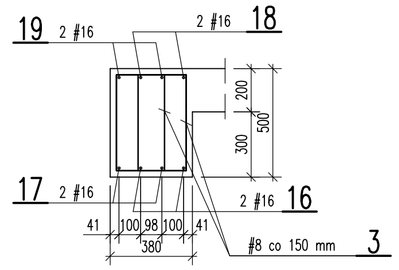

Stal A-IIIN
Beton C20/25 (B25)

BELKA B-9 Wykonać 1x

1:20

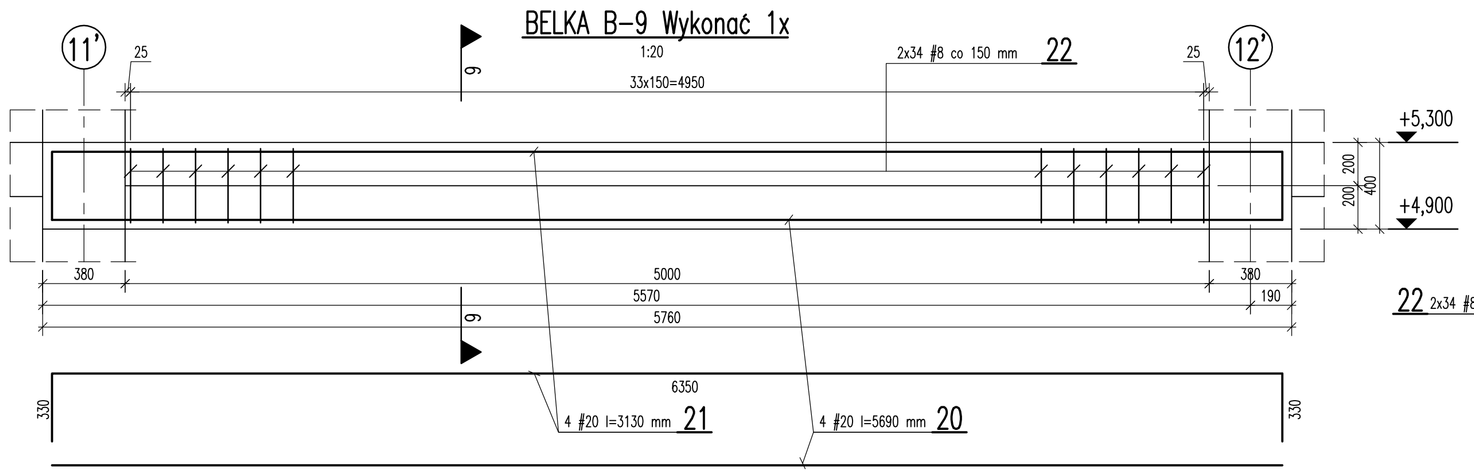

PRZEKRÓJ 9-9

1:20

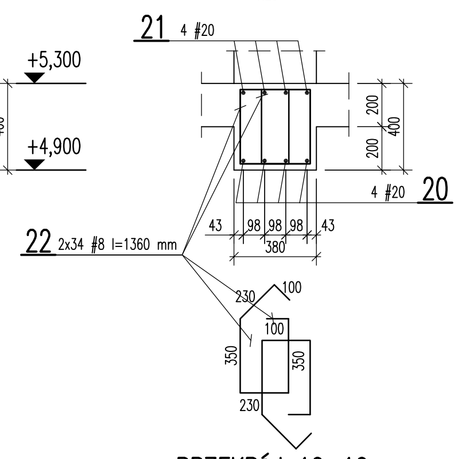

BELKA B-10 Wykonać 1x

1:20

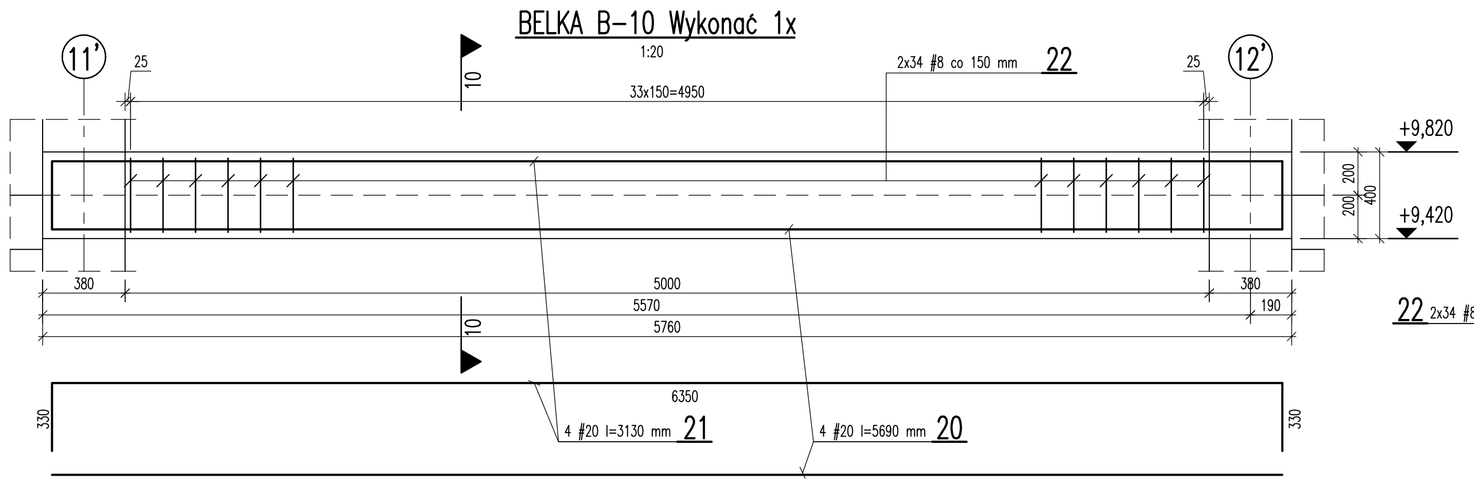

PRZEKRÓJ 10-10

1:20

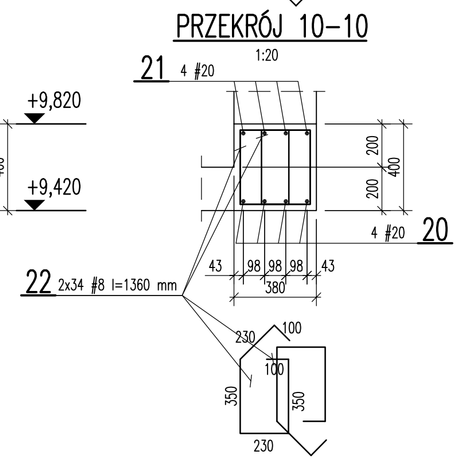

ZESTAWIENIE STALI ZBROJENIOWEJ

Elem.	Poz.	#	ø	Dług. cm	Ilość szt.	A IIIN #20	A IIIN #16	A IIIN #8
		mm				Długość m		
Belka B-7	19	16		400	4		16,0	
	18	16		995	4		39,8	
	17	16		600	4		24,0	
	16	16		710	4		28,4	
	3	8		156	156			243,4
Razem					m	0,0	108,2	243,4
Masa jednostkowa					kg/m	2,47	1,58	0,395
Razem					kg	0,0	171,0	96,1
Ciężar stali ogółem					kg	267,1		
Wykonać 1x						1 x 267,1 = 267,1		

ZESTAWIENIE STALI ZBROJENIOWEJ

Elem.	Poz.	#	ø	Dług. cm	Ilość szt.	A IIIN #20	A IIIN #16	A IIIN #8
		mm				Długość m		
Belka B-9	23	8		136	68			92,5
	22	20		635	4	25,4		
	21	20		569	4	22,8		
Razem					m	48,2	0,0	92,5
Masa jednostkowa					kg/m	2,47	1,58	0,395
Razem					kg	119,1	0,0	36,5
Ciężar stali ogółem					kg	155,6		
Wykonać 1x						1 x 155,6 = 155,6		

ZESTAWIENIE STALI ZBROJENIOWEJ

Elem.	Poz.	#	ø	Dług. cm	Ilość szt.	A IIIN #20	A IIIN #16	A IIIN #8
		mm				Długość m		
Belka B-10	23	8		136	68			92,5
	22	20		635	4	25,4		
	21	20		569	4	22,8		
Razem					m	48,2	0,0	92,5
Masa jednostkowa					kg/m	2,47	1,58	0,395
Razem					kg	119,1	0,0	36,5
Ciężar stali ogółem					kg	155,6		
Wykonać 1x						1 x 155,6 = 155,6		

UWAGI:

1. Kształt i wymiary porównać z projektem architektonicznym.
2. Wymiary podano w mm.
3. Rozpatrywać łącznie z rysunkami stropów.
4. Otulina – 25 mm.

Inwestor: POWIAT PRZASNYSKI ul. BW. STANISŁAWA KOSTKI 5 06-300 PRZASNYSZ	Jednostka projektowa: **PROFIL** STUDIO ARCHITEKTONICZNE REALIZACJA INWESTYCJI 44-100 Gliwice ul. Ujowa 12			
Temat projektu: „PRZEBUDOWA Z ROZBUDOWĄ (MODERNIZACJA) BUDYNKU SZKOŁY ROLNICZEJ DLA POTRZEB SZKOŁY MUZYCZNEJ I STOPNIA W PRZASNYSZU"- PROJEKT POD NAZWĄ, WZMOCNIENIE POTENCJAŁU KULTURALNEGO POWIATU PRZASNYSKIEGO POPRZEZ DOSTOSOWANIE ISTNIEJĄCEGO OBIEKTU SZKOŁY ROLNICZEJ DO NOWYCH FUNKCJI KULTURALNYCH POWIATU, W TYM SZKOŁY MUZYCZNEJ I STOPNIA W PRZASNYSZU"	Projektował*: mgr inż. HENRYK BORECKI UPR. BUD. 82/92	Specjalność: Konstrukcja	Podpis:	Data: 05.2016
	Sprawdził*: mgr inż. MAŁGORZATA KOWACZKA-HAJOS UPR. BUD. SLK/1193/POOK/06	Specjalność: Konstrukcja	Podpis:	
Nazwa rysunku: **ZBROJENIE BELEK B-7, B-9, B-10**	stadium: PW	nr rys.: K-23	Skala: 1:20	Rewz.: 0