RZUT KONSRTEUKCJI DACHU

1:50

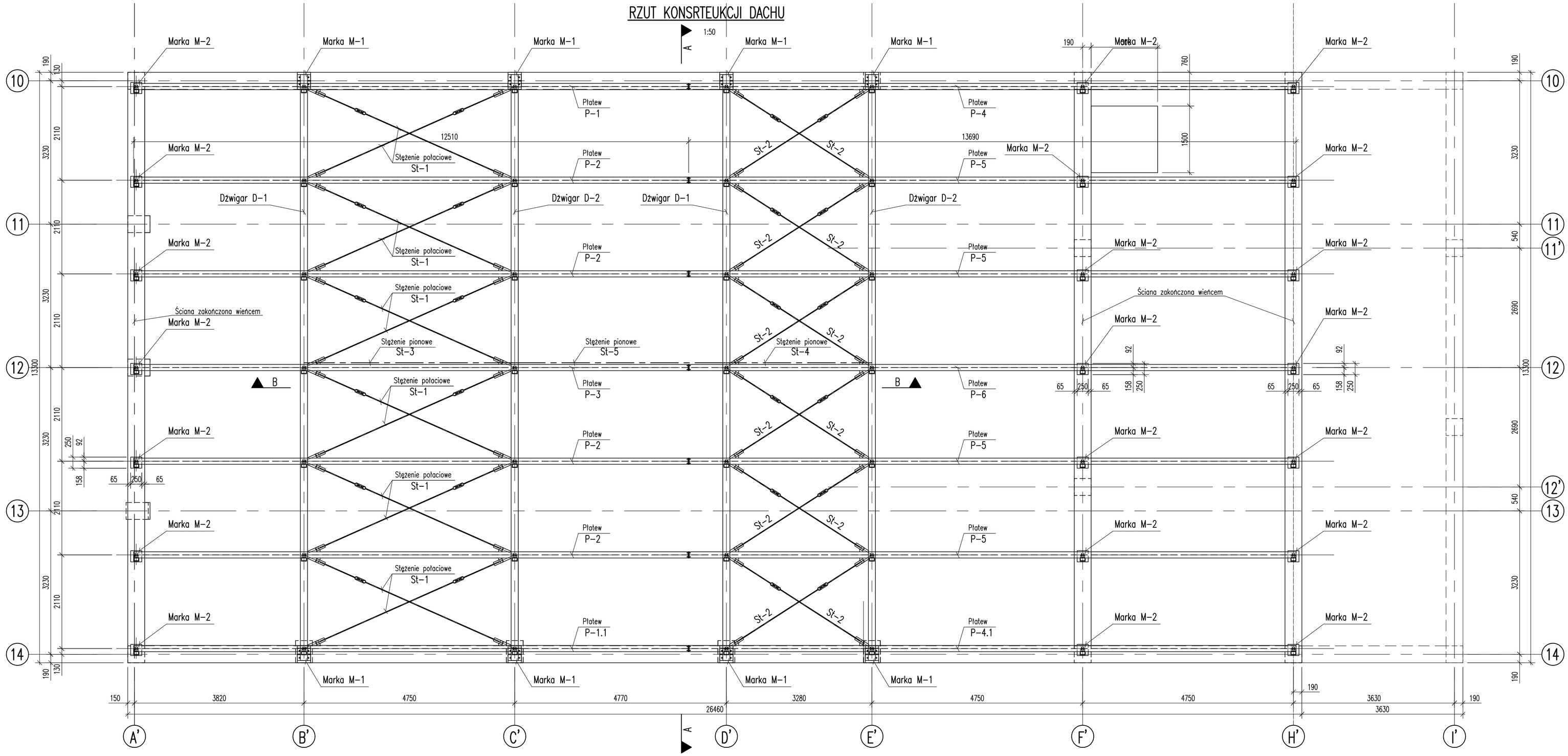

PRZEKRÓJ A-A

1:50

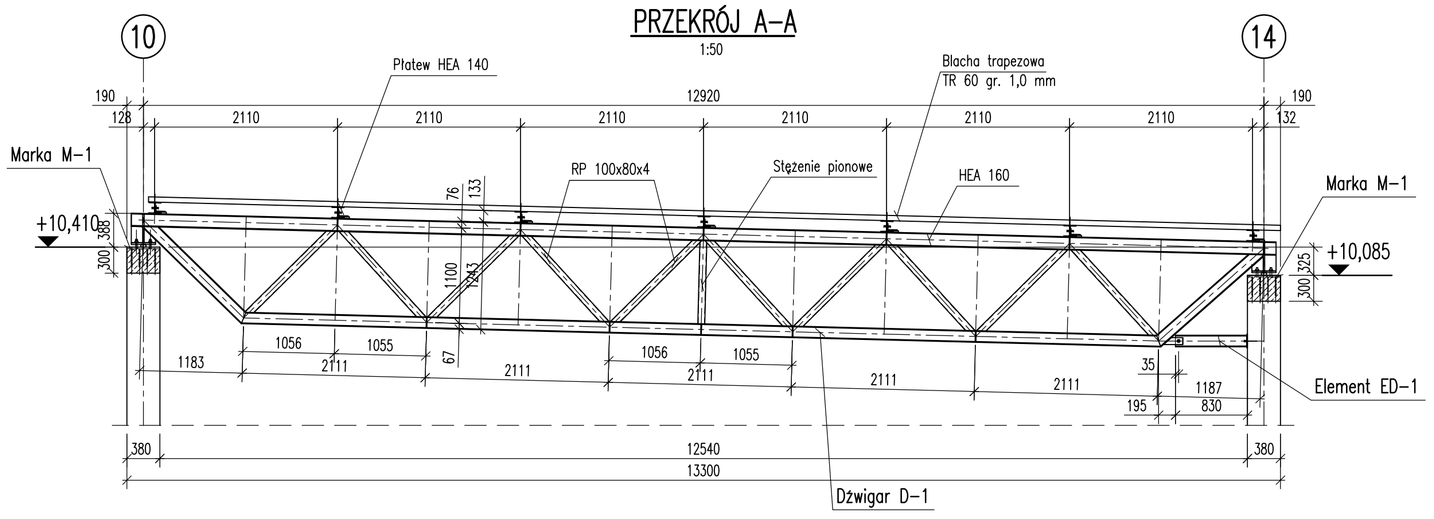

PRZEKRÓJ B-B

1:50

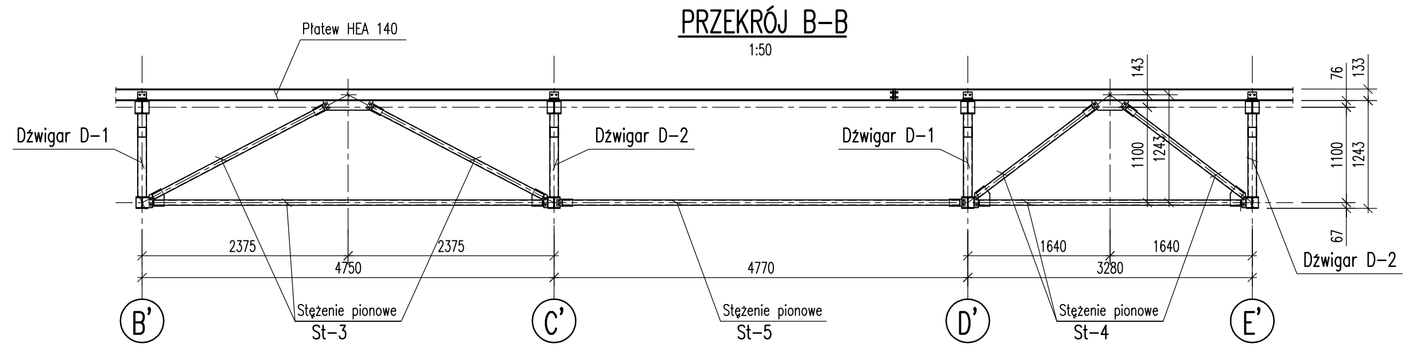

UWAGI:

1. Kształt i wymiary porównać z projektem architektonicznym.
2. Wymiary podano w mm.
3. Dźwigary pokazano na rysunku nr K-28.
4. Płatwie pokazano na rysunku nr K-29 i K-30.
5. Stężenia pokazano na rysunku nr K-31.
6. Marki pokazano na rysunku nr K-32.

Inwestor: POWIAT PRZASNYSKI UL. ŚW. STANISŁAWA KOSTKI 5 06-300 PRZASNYSZ	Jednostka projektowa: **PROFIL** STUDIO ARCHITEKTONICZNE REALIZACJA INWESTYCJI 44-100 Gliwice ul. Lipowa 12				
Temat projektu: „PRZEBUDOWA Z ROZBUDOWĄ (MODERNIZACJA) BUDYNKU SZKOŁY ROLNICZEJ DLA POTRZEB SZKOŁY MUZYCZNEJ I STOPNIA W PRZASNYSZU"- PROJEKT POD NAZWĄ „WZMOCNIENIE POTENCJAŁU KULTURALNEGO POWIATU PRZASNYSKIEGO POPRZEZ DOSTOSOWANIE ISTNIEJĄCEGO OBIEKTU SZKOŁY ROLNICZEJ DO NOWYCH FUNKCJI KULTURALNYCH POWIATU, W TYM SZKOŁY MUZYCZNEJ I STOPNIA W PRZASNYSZU"	Projektował: mgr inż. HENRYK BORECKI UPR. BUD. 82/92	Specjalność: Konstrukcja	Podpis:	Data: 05.2016	
	Sprawdził: mgr inż. MAŁGORZATA KOWACZKA-HAJUK UPR. BUD. SLK/1153/POOK/05	Specjalność: Konstrukcja	Podpis:		
Nazwa rysunku: **RZUT DACHU I PRZEKROJE**	stadium: PW	nr rys.: K-27	Skala: 1:50	Rew.: 0	