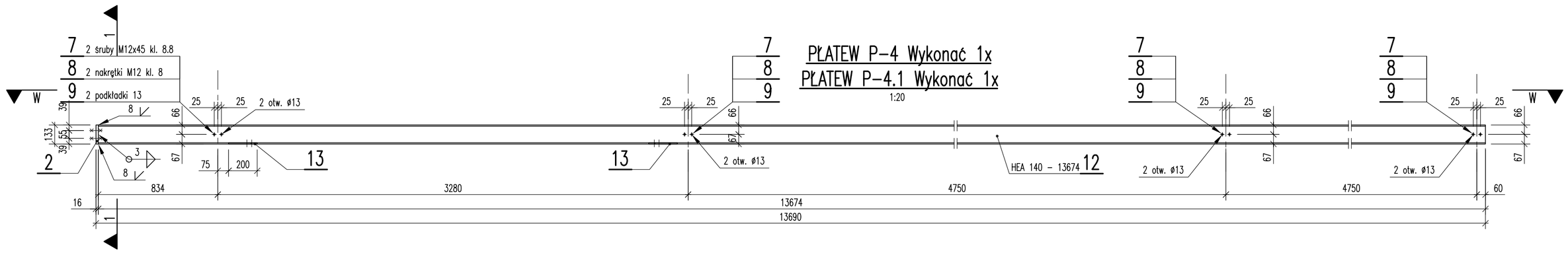

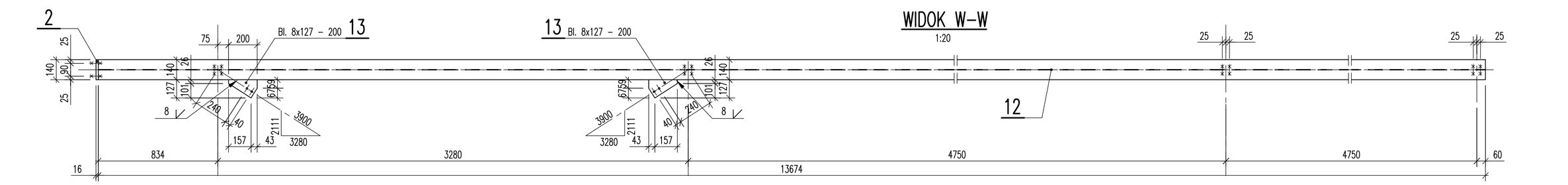

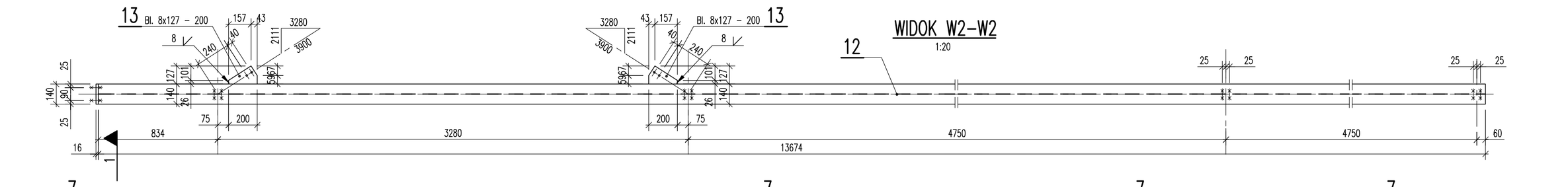

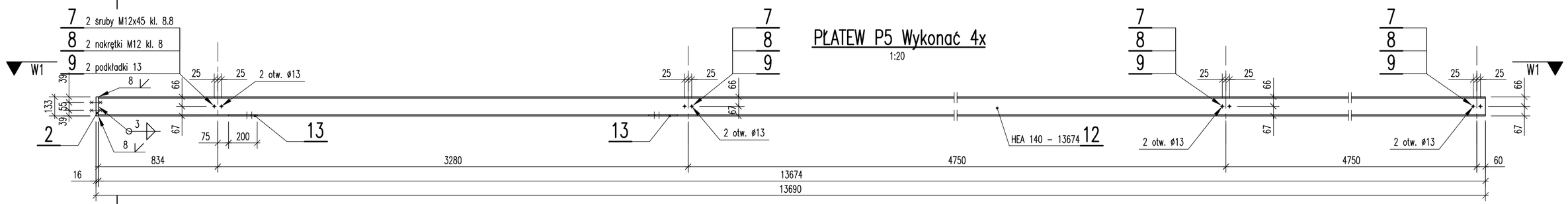

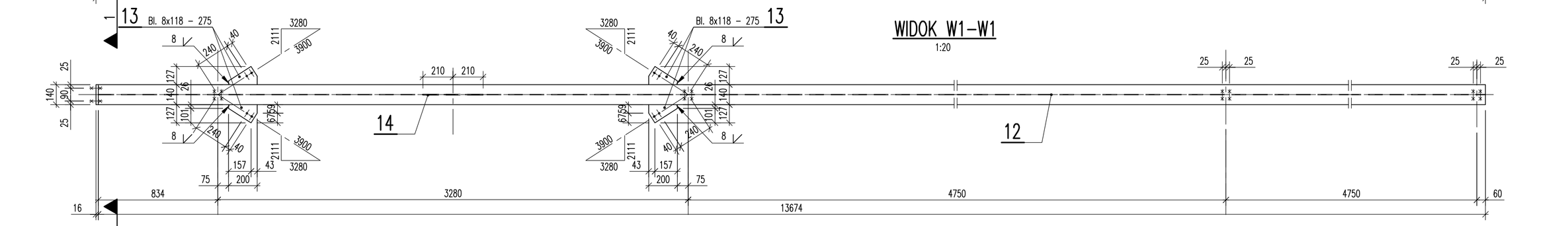

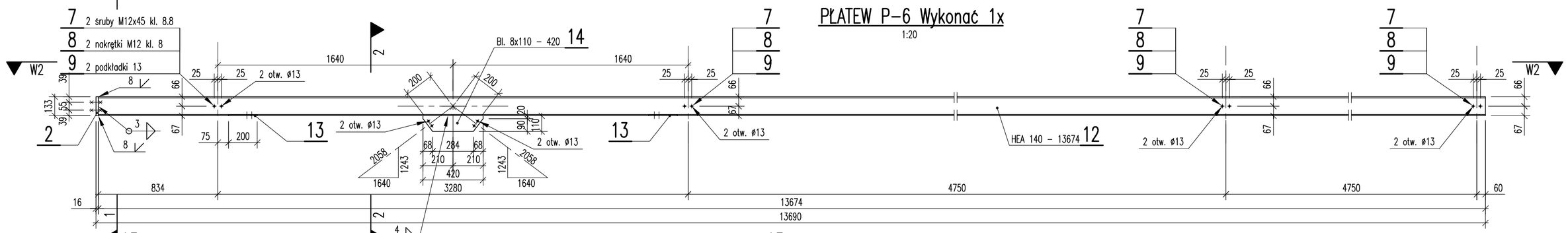

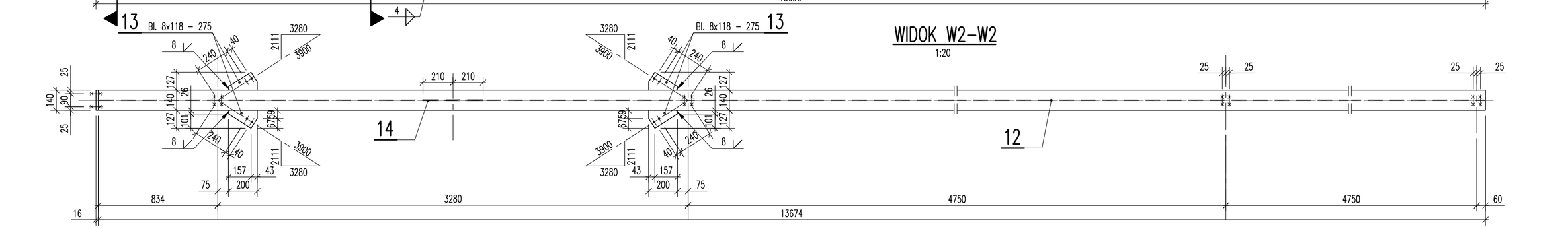

PRZEKRÓJ 1–1

1:20

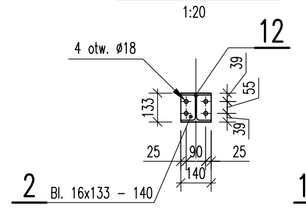

PRZEKRÓJ 2–2

1:20

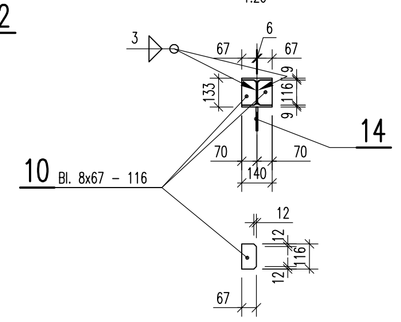

WYKAZ MATERIAŁÓW DLA PŁATWI P-4, P-4.1

ELEM.	POZ.	ILOŚĆ ELEM.	WYSZCZEGÓLNIENIE	DŁUGOŚĆ ELEMENTU [mm]	CIĘŻAR JEDN. [kg/m]	CIĘŻAR ELEMENTU [kg]	CIĘŻAR RAZEM [kg]	MATERIAŁ	UWAGI
Płatew P-4 Płatew P-4.1	2	1	Bl. 16x133	140	16,70	2,4	2,4	18G2	
	7	6	Śruba M12x45			0,054	0,3	kl. 8.8	
	8	6	Nakrętka M12			0,015	0,1	kl. 8	
	9	6	Podkładka 13			0,007	0,1		
	12	1	HEA 140	13674	24,70	337,8	337,8	18G2	
	13	2	Bl. 8x127	200	7,98	1,6	3,2	18G2	
					Razem	[kg]	= 343,9		
			Płatew P-4 wykonać 1x			1 x 343,9	= 343,9		
			Płatew P-4.1 wykonać 1x			1 x 343,9	= 343,9		

WYKAZ MATERIAŁÓW DLA PŁATWI P-5

ELEM.	POZ.	ILOŚĆ ELEM.	WYSZCZEGÓLNIENIE	DŁUGOŚĆ ELEMENTU [mm]	CIĘŻAR JEDN. [kg/m]	CIĘŻAR ELEMENTU [kg]	CIĘŻAR RAZEM [kg]	MATERIAŁ	UWAGI
Płatew P-5	2	1	Bl. 16x133	140	16,70	2,4	2,4	18G2	
	7	6	Śruba M12x45			0,054	0,3	kl. 8.8	
	8	6	Nakrętka M12			0,015	0,1	kl. 8	
	9	6	Podkładka 13			0,007	0,1		
	12	1	HEA 140	13674	24,70	337,8	337,8	18G2	
	13	4	Bl. 8x127	200	7,98	1,6	6,4	18G2	
					Razem	[kg]	= 347,1		
			Płatew P-5 wykonać 4x			4 x 347,1	= 1388,4		

WYKAZ MATERIAŁÓW DLA PŁATWI P-6

ELEM.	POZ.	ILOŚĆ ELEM.	WYSZCZEGÓLNIENIE	DŁUGOŚĆ ELEMENTU [mm]	CIĘŻAR JEDN. [kg/m]	CIĘŻAR ELEMENTU [kg]	CIĘŻAR RAZEM [kg]	MATERIAŁ	UWAGI
Płatew P-6	2	1	Bl. 16x133	140	16,70	2,4	2,4	18G2	
	7	6	Śruba M12x45			0,054	0,3	kl. 8.8	
	8	6	Nakrętka M12			0,015	0,1	kl. 8	
	9	6	Podkładka 13			0,007	0,1		
	11	2	Bl. 8x67	116	4,21	0,5	1,0	18G2	
	12	1	HEA 140	13674	24,70	337,8	337,8	18G2	
	13	4	Bl. 8x127	200	7,98	1,6	6,4	18G2	
	14	1	Bl. 8x110	420	6,91	2,9	2,9	18G2	
					Razem	[kg]	= 351,0		
			Płatew P-6 wykonać 1x			1 x 351,0	= 351,0		

UWAGI:

1. Kształt i wymiary porównać z projektem architektonicznym.
2. Wymiary podano w mm.
3. Rozpatrywać łącznie z rysunkiem nr K-27.

Inwestor:
POWIAT PRZASNYSKI
UL. ŚW. STANISŁAWA KOSTKI 5
06-300 PRZASNYSZ

Temat projektu:
„PRZEBUDOWA Z ROZBUDOWĄ (MODERNIZACJA) BUDYNKU SZKOŁY ROLNICZEJ DLA POTRZEB SZKOŁY MUZYCZNEJ I STOPNIA W PRZASNYSZU”- PROJEKT POD NAZWĄ „WZMOCNIENIE POTENCJAŁU KULTURALNEGO POWIATU PRZASNYSKIEGO POPRZEZ DOSTOSOWANIE ISTNIEJĄCEGO OBIEKTU SZKOŁY ROLNICZEJ DO NOWYCH FUNKCJI KULTURALNYCH POWIATU, W TYM SZKOŁY MUZYCZNEJ I STOPNIA W PRZASNYSZU”

Nazwa rysunku:
PŁATWIE P-4, P-4.1, P-5, P-6

Jednostka projektowa:
PROFIL STUDIO ARCHITEKTONICZNE REALIZACJA INWESTYCJI
44-100 Gliwice ul. Lipowa 12

Projektował*: mgr inż. HENRYK BORECKI UPR. BUD. 62/92	Specjalność: Konstrukcja	Podpis:	Data: 05.2016
Sprawdził: mgr inż. MAŁGORZATA KUWACZKA-HAJOK UPR. BUD. SLK/1193/POOK/06	Specjalność: Konstrukcja	Podpis:	
stadium: PW	nr rys.: K-30	Skala: 1:20	Rew.: 0