PODCIĄG ŻELBETOWY – P18
SKALA 1:20

BETON KLASY C20/25 (B25)
STAL A-IIIN (gatunek RB500W)

poz. P18
szt.1

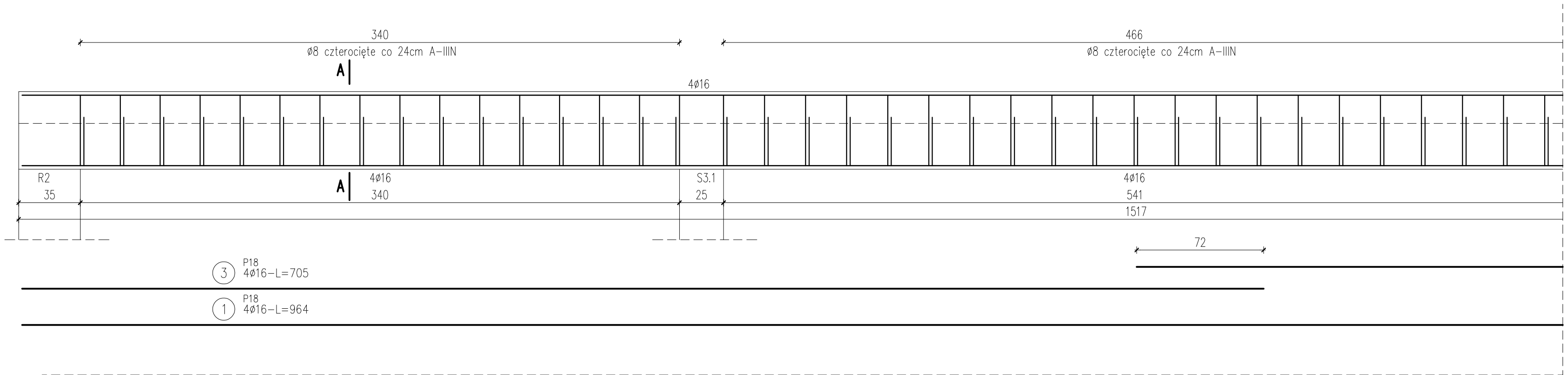

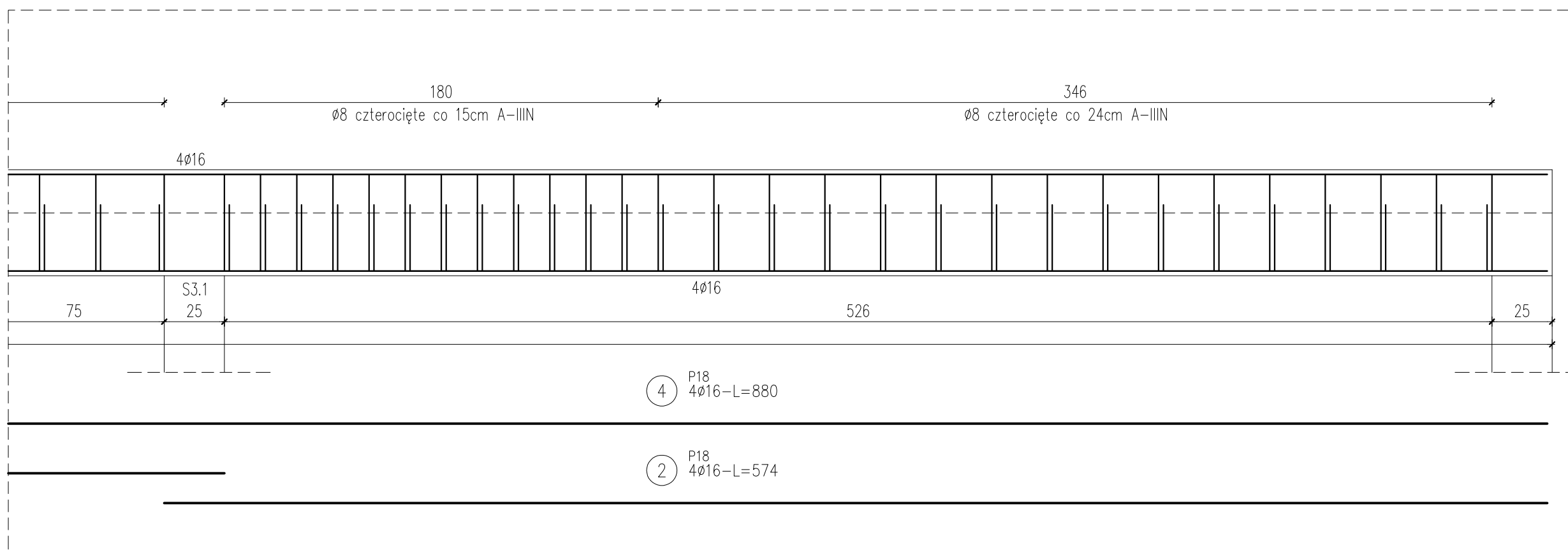

A-A 1:20

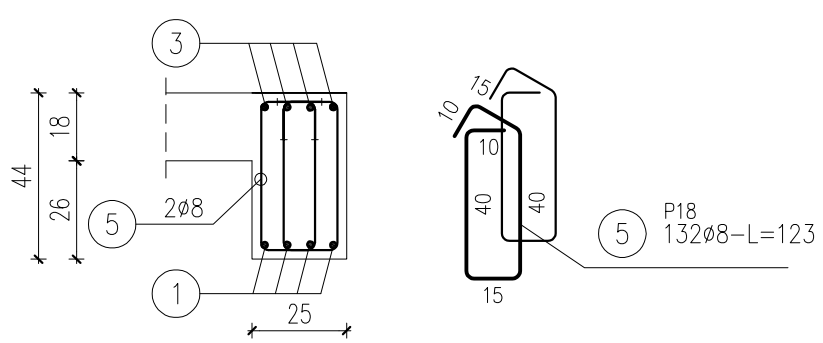

ZESTAWIENIE STALI

Nr pręta	ø	Stal	Długość pręta	Liczba: prętów na 1 poz.	Liczba: pozycji	Liczba: prętów łącznie	Długość łączna RB500W ø8	Długość łączna RB500W ø16
[–]	[mm]	[–]	[m]	[szt]			[m]	
P18								
1	16	RB500W	9,64	4	1	4		38,56
2	16	RB500W	5,74	4	1	4		22,96
3	16	RB500W	7,05	4	1	4		28,20
4	16	RB500W	8,80	4	1	4		35,20
5	8	RB500W	1,23	132	1	132	162,36	
Razem długość prętów						[mb]	162,36	124,92
Masa jednostkowa						[kg/mb]	0,395	1,578
Masa prętów dla danej średnicy						[kg]	64,1	197,1
Masa łącznie						[kg]	261,2	

UWAGA : Sumaryczna długość prętów jest długością rzeczywistą w osi pręta metodą B wg PN-EN ISO 3766:2006.

UWAGI:
1. WYMIARY PODANO W cm, POZIOMY W m.
2. OTULINA 2cm OD KRAWĘDZI PRĘTA.
3. ROZPATRYWAĆ ŁĄCZNIE Z PROJEKTAMI ARCHITEKTONICZNYM I BRANŻOWYMI.
4. MIEJSCA STYKÓW PRZERW ROBOCZYCH PRZED DALSZYM BETONOWANIEM OCZYŚCIĆ, ZWILŻYĆ WODĄ, PRZYGOTOWAĆ DO DALSZEGO BETONOWANIA
5. BETON PIELĘGNOWAĆ, CHRONIĆ PRZED NADMIERNYM NASŁONECZNIENIEM LUB MROZEM.
6. PRZED RPZYSTĄPIENIEM DO ROBÓT SPRAWDZIĆ W ODPOWIEDNICH PROJEKTACH ROBOTY ZWIĄZANE.
7. EWENTUALNE WADY KOORDYNACJI PRZEDSTAWIĆ NADZOROWI AUTORSKIEMU PRZED PRZYSTĄPIENIEM DO ROBÓT.
8. DŁUGOŚCI PRĘTÓW ODGIĘTYCH PODANE SĄ PO ZEWNĘTRZNEJ KRAWĘDZI PRĘTA.
9. PRZED PRZYSTĄPIENIEM DO ZAMÓWIENIA STALI ZBORJENIOWEJ NALEŻY SRPAWDZIĆ ZESTAWIENIE STALI.

PRACOWNIA PROJEKTOWA ALTORIS
ul. Pogodna 9 lok.19, 15-354 Białystok, tel. 085 7440474, kom. 501099632 www.autoris.com.pl

PROJEKT:	Rewitalizacja części Osiedla Nr 2 w Przasnyszu - CENTRUM AKTYWIZACJI BIZNESU poprzez remont i przebudowę z rozbudową budynku Starostwa Powiatowego w Przasnyszu z dostosowaniem jego części do wspomagania przedsiębiorczości i polepszenia obsługi procesów inwestycyjnych wraz z niezbędną infrastrukturą: instalacjami dożemnymi kanalizacji deszczowej, kanalizacji sanitarnej,c.o.,wodociągową, elektryczną, elektryczną oświetlenia terenu oraz przebudowa placów utwardzonych i skweru, z zagospodarowaniem terenu (pomnik), przewidzianych do realizacji na działkach o nr ew. gr. 1659/3, 1659/4, 1659/5, 1659/6,1660/1, 1660/2, 1661, 1662 przy ul. Św. Stanisława Kostki 5 w Przasnyszu.
INWESTOR:	STAROSTWO POWIATOWE W PRZASNYSZU ul. Św. St. Kostki 5, 06-300 Przasnysz
KONSTRUKCJA	mgr inż. Dariusz Kiluk PDL/0001/POOK/04

DATA	NR. RYS.	SKALA
wrzesień 2017	K-44	1:20

TYUŁ RYSUNKU

P18 – PODCIĄG ŻELBETOWY