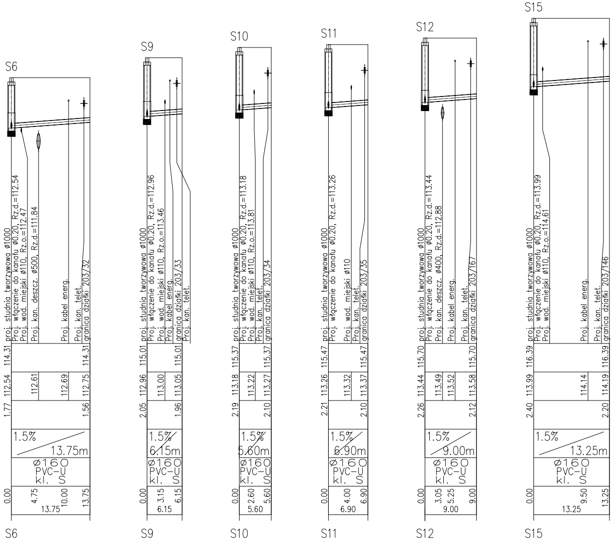
S6
proj. studnia tworzywowa ø1000
Proj. włączenie do kanału ø0.20, Rz.d.=112.54
Proj. wod. miejski ø110, Rz.o.=112.47
Proj. kan. deszcz. ø500, Rz.d.=111.84
Proj. kabel energ.
Proj. kan. telet.
granica działki 203/32
114.31
114.31
112.54
112.61
112.69
112.75
1.77
1.56
1.5%
13.75m
ø160
PVC-U
kl. S
0.00
4.75
10.00
13.75
13.75
S6
S9
proj. studnia tworzywowa ø1000
Proj. włączenie do kanału ø0.20, Rz.d.=112.96
Proj. wod. miejski ø110, Rz.o.=113.46
Proj. kabel energ.
granica działki 203/33
Proj. kan. telet.
115.01
115.01
112.96
113.00
113.05
2.05
1.96
1.5%
6.15m
ø160
PVC-U
kl. S
0.00
3.15
6.15
6.15
S9
S10
proj. studnia tworzywowa ø1000
Proj. włączenie do kanału ø0.20, Rz.d.=113.18
Proj. wod. miejski ø110, Rz.o.=113.81
Proj. kan. telet.
granica działki 203/34
115.37
115.37
113.18
113.22
113.27
2.19
2.10
1.5%
5.60m
ø160
PVC-U
kl. S
0.00
2.60
5.60
5.60
S10
S11
proj. studnia tworzywowa ø1000
Proj. włączenie do kanału ø0.20, Rz.d.=113.26
Proj. wod. miejski ø110
Proj. kan. telet.
granica działki 203/35
115.47
115.47
113.26
113.32
113.37
2.21
2.10
1.5%
6.90m
ø160
PVC-U
kl. S
0.00
4.00
6.90
6.90
S11
S12
proj. studnia tworzywowa ø1000
Proj. włączenie do kanału ø0.20, Rz.d.=113.44
Proj. kan. deszcz. ø400, Rz.d.=112.88
Proj. kabel energ.
Proj. kan. telet.
granica działki 203/167
115.70
115.70
113.44
113.49
113.52
113.58
2.26
2.12
1.5%
9.00m
ø160
PVC-U
kl. S
0.00
3.05
5.25
9.00
9.00
S12
S15
proj. studnia tworzywowa ø1000
Proj. włączenie do kanału ø0.20, Rz.d.=113.99
Proj. wod. miejski ø110, Rz.o.=114.61
Proj. kabel energ.
Proj. kan. telet.
granica działki 203/146
116.39
116.39
113.99
114.14
114.19
2.40
2.20
1.5%
13.25m
ø160
PVC-U
kl. S
0.00
9.50
13.25
13.25
S15

UWAGA:

Przed rozpoczęciem robót należy sprawdzić rzędne na skrzyżowaniach
z istniejącym i projektowanym uzbrojeniem oraz rzędne włączenia do
istniejącej kanalizacji.
Ostateczną regulację wysokościową włazów projektowanych
studni wykonać na podstawie rzędnych profili zgodnie z projektem drogowym.
Przyłącza sanitarne do działek zaślepić korkiem w granicy
Włazy studzienne dla studni zlokalizowanych poza nawierzchnią jezdną
w klasie B125 a dla studni zlokalizowanych w pasie jezdnym w klasie D400

NAZWA INWESTYCJI
Uzbrojenie Przasnyskiej Strefy Gospodarczej
PSG Sierakowo

ZAKRES
-

ZAMAWIAJĄCY:
Powiat Przasnyski
ul. Św. St. Kostki 5
06-300 Przasnysz

KONSORCJUM

MBZ Andler, Tomczak sp. j. ul. Maślana 8/10
87-800 Włocławek tel. 54 235 42 90

Zarząd Inwestycji Sp. z o.o.
99-300 Kutno, ul. Podrzeczna 5a, tel./fax. (0-24) 254-09-80

FUNKCJA:	IMIĘ I NAZWISKO:	UPRAWNIENIA:	PODPIS:
PROJEKTANT BRANŻY SANITARNEJ	Tomasz Lis	do projektowania w spec. sanitarnej LOD/1447/POOS/10	
SPRAWDZAJĄCY BRANŻY SANITARNEJ	Henryk Tarnowski	do projektowania w spec. sanitarnej LOD/0265/PWOS/05	
ASYSTENT BRANŻY SANITARNEJ	Agnieszka Lis		

FAZA: Projekt Wykonawczy

BRANŻA: BRANŻA SANITARNA INFRASTRUKTURA WEWNĘTRZNA

TYTUŁ RYSUNKU: Profil podłużny kanalizacji sanitarnej B-A

DATA: 10-12-2014
SKALA: 1:100/1000
1:100/500
NAZWA PLIKU: sierakowo.dwg
NUMER ARCH:
NUMER RYS.: 3S

KANALIZACJA SANITARNA

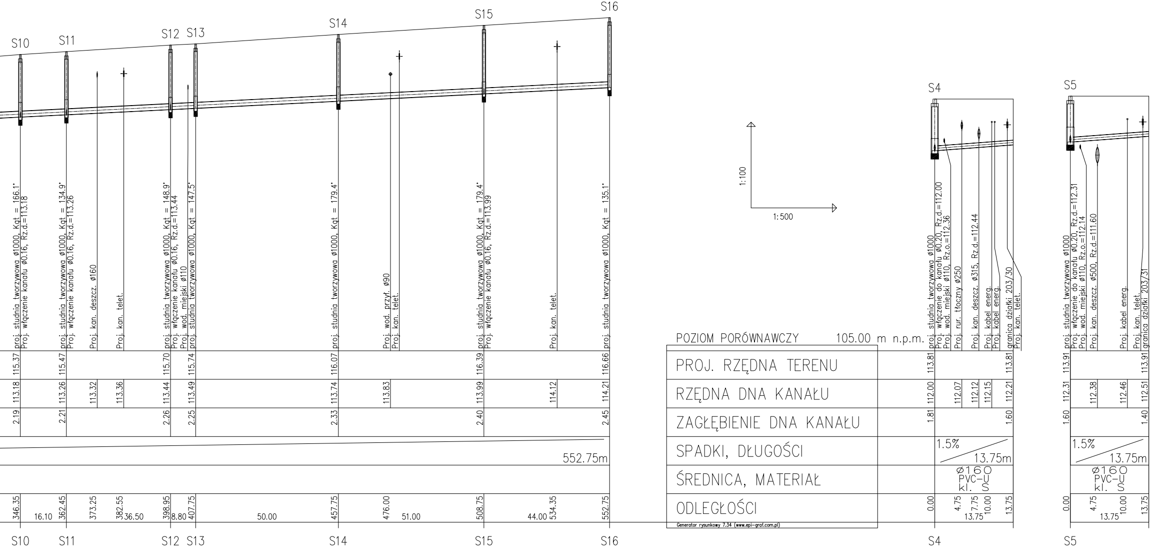
S10
S11
S12
S13
S14
S15
S16
S4
S5
proj. studnia tworzywowa ø1000, Kąt = 166.1°
Proj. włączenie kanału ø0.16, Rz.d.=113.18
proj. studnia tworzywowa ø1000, Kąt = 134.9°
Proj. włączenie kanału ø0.16, Rz.d.=113.26
Proj. kan. deszcz. ø160
Proj. kan. telet.
proj. studnia tworzywowa ø1000, Kąt = 148.9°
Proj. włączenie kanału ø0.16, Rz.d.=113.44
Proj. wod. miejski ø110
proj. studnia tworzywowa ø1000, Kąt = 147.5°
proj. studnia tworzywowa ø1000, Kąt = 179.4°
Proj. wod. przył. ø90
Proj. kan. telet.
proj. studnia tworzywowa ø1000, Kąt = 179.4°
Proj. włączenie kanału ø0.16, Rz.d.=113.99
Proj. kan. telet.
proj. studnia tworzywowa ø1000, Kąt = 135.1°
1:100
1:500
POZIOM PORÓWNAWCZY 105.00 m n.p.m.
PROJ. RZĘDNA TERENU
RZĘDNA DNA KANAŁU
ZAGŁĘBIENIE DNA KANAŁU
SPADKI, DŁUGOŚCI
ŚREDNICA, MATERIAŁ
ODLEGŁOŚCI
Generator rysunkowy 7.34 (www.epi-graf.com.pl)
proj. studnia tworzywowa ø1000
Proj. włączenie do kanału ø0.20, Rz.d.=112.00
Proj. wod. miejski ø110, Rz.o.=112.36
Proj. rur. tłoczny ø250
Proj. kan. deszcz. ø315, Rz.d.=112.44
Proj. kabel energ.
Proj. kabel energ.
granica działki 203/30
Proj. kan. telet.
proj. studnia tworzywowa ø1000
Proj. włączenie do kanału ø0.20, Rz.d.=112.31
Proj. wod. miejski ø110, Rz.o.=112.14
Proj. kan. deszcz. ø500, Rz.d.=111.60
Proj. kabel energ.
Proj. kan. telet.
granica działki 203/31
115.37
115.47
115.70
115.74
116.07
116.39
116.66
113.81
113.81
113.91
113.91
113.18
113.26
113.32
113.36
113.44
113.49
113.74
113.83
113.99
114.12
114.21
112.00
112.07
112.12
112.15
112.21
112.31
112.38
112.46
112.51
2.19
2.21
2.26
2.25
2.33
2.40
2.45
1.81
1.60
1.60
1.40
552.75m
1.5%
13.75m
1.5%
13.75m
ø160
PVC-U
kl. S
ø160
PVC-U
kl. S
346.35
16.10
362.45
373.25
382.55
36.50
398.95
8.80
407.75
50.00
457.75
476.00
51.00
508.75
44.00
534.35
552.75
0.00
4.75
7.75
10.00
13.75
13.75
0.00
4.75
10.00
13.75
13.75

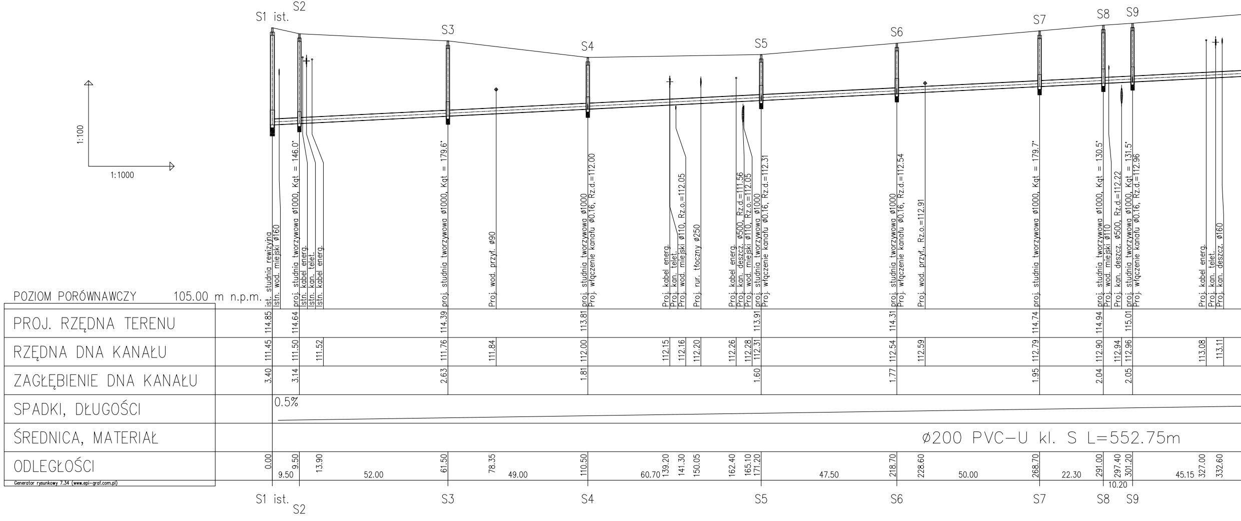
1:100
1:1000
S1 ist.
S2
S3
S4
S5
S6
S7
S8
S9
ist. studnia rewizyjna
Istn. wod. miejski ø160
proj. studnia tworzywowa ø1000, Kqt = 146.0°
Istn. kabel energ.
Istn. kan. telet.
Istn. kabel energ.
proj. studnia tworzywowa ø1000, Kqt = 179.6°
Proj. wod. przył. ø90
proj. studnia tworzywowa ø1000
Proj. włączenie kanału ø0.16, Rz.d.=112.00
Proj. kabel energ.
Proj. kan. telet.
Proj. wod. miejski ø110, Rz.o.=112.05
Proj. rur. tłoczny ø250
Proj. kabel energ.
Proj. kan. deszcz. ø500, Rz.d.=111.56
Proj. wod. miejski ø110, Rz.o.=112.05
proj. studnia tworzywowa ø1000
Proj. włączenie kanału ø0.16, Rz.d.=112.31
proj. studnia tworzywowa ø1000
Proj. włączenie kanału ø0.16, Rz.d.=112.54
Proj. wod. przył., Rz.o.=112.91
proj. studnia tworzywowa ø1000, Kqt = 179.7°
proj. studnia tworzywowa ø1000, Kqt = 130.5°
Proj. wod. miejski ø110
Proj. kan. deszcz. ø500, Rz.d.=112.22
proj. studnia tworzywowa ø1000, Kqt = 131.5°
Proj. włączenie kanału ø0.16, Rz.d.=112.96
Proj. kabel energ.
Proj. kan. telet.
Proj. kan. deszcz. ø160
POZIOM PORÓWNAWCZY 105.00 m n.p.m.
PROJ. RZĘDNA TERENU
114.85 114.64 114.39 113.81 113.91 114.31 114.74 114.94 115.01
RZĘDNA DNA KANAŁU
111.45 111.50 111.52 111.76 111.84 112.00 112.15 112.16 112.20 112.26 112.28 112.31 112.54 112.59 112.79 112.90 112.94 112.96 113.08 113.11
ZAGŁĘBIENIE DNA KANAŁU
3.40 3.14 2.63 1.81 1.60 1.77 1.95 2.04 2.05
SPADKI, DŁUGOŚCI
0.5%
ŚREDNICA, MATERIAŁ
ø200 PVC-U kl. S L=552.75m
ODLEGŁOŚCI
0.00 9.50 9.50 13.90 52.00 61.50 78.35 49.00 110.50 60.70 139.20 141.30 150.05 162.40 165.10 171.20 47.50 218.70 228.60 50.00 268.70 22.30 291.00 297.40 10.20 301.20 45.15 327.00 332.60
Generator rysunkowy 7.34 (www.epi-graf.com.pl)

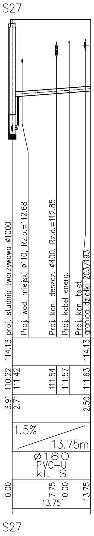
S27
proj. studnia tworzywowa ø1000
Proj. wod. miejski ø110, Rz.o.=112.68
Proj. kan. deszcz. ø400, Rz.d.=112.85
Proj. kabel energ.
Proj. kan. telet.
granica działki 203/193
114.13
114.13
110.22
111.42
111.54
111.57
111.63
3.91
2.71
2.50
1.5%
13.75m
ø160
PVC-U
kl. S
0.00
7.75
10.00
13.75
13.75
S27

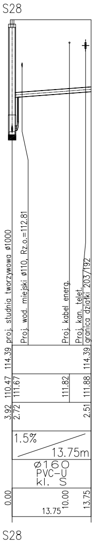
S28
proj. studnia tworzywowa ø1000
Proj. wod. miejski ø110, Rz.o.=112.81
Proj. kabel energ.
Proj. kan. telet.
granica działki 203/192
114.39
114.39
110.47
111.67
111.82
111.88
3.92
2.72
2.51
1.5%
13.75m
ø160
PVC-U
kl. S
0.00
10.00
13.75
13.75
S28

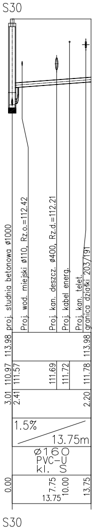
S30
proj. studnia betonowa ø1000
Proj. wod. miejski ø110, Rz.o.=112.42
Proj. kan. deszcz. ø400, Rz.d.=112.21
Proj. kabel energ.
Proj. kan. telet.
granica działki 203/191
113.98
113.98
110.97
111.57
111.69
111.72
111.78
3.01
2.41
2.20
1.5%
13.75m
ø160
PVC-U
kl. S
0.00
7.75
10.00
13.75
13.75
S30

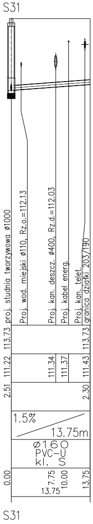
S31
proj. studnia tworzywowa ø1000
Proj. wod. miejski ø110, Rz.o.=112.13
Proj. kan. deszcz. ø400, Rz.d.=112.03
Proj. kabel energ.
Proj. kan. telet.
granica działki 203/190
113.73
113.73
111.22
111.34
111.37
111.43
2.51
2.30
1.5%
13.75m
ø160
PVC-U
kl. S
0.00
7.75
10.00
13.75
13.75
S31

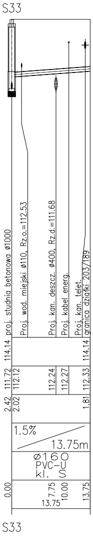
S33
proj. studnia betonowa ø1000
Proj. wod. miejski ø110, Rz.o.=112.53
Proj. kan. deszcz. ø400, Rz.d.=111.68
Proj. kabel energ.
Proj. kan. telet.
granica działki 203/189
114.14
114.14
111.72
112.12
112.24
112.27
112.33
2.42
2.02
1.81
1.5%
13.75m
ø160
PVC-U
kl. S
0.00
7.75
10.00
13.75
13.75
S33

UWAGA:

Przed rozpoczęciem robót należy sprawdzić rzędne na skrzyżowaniach z istniejącym i projektowanym uzbrojeniem oraz rzędne włączenia do istniejącej kanalizacji.
Ostateczną regulację wysokościową włazów projektowanych studni wykonać na podstawie rzędnych profili zgodnie z projektem drogowym.
Przyłącza sanitarne do działek zaślepić korkiem w granicy
Włazy studzienne dla studni zlokalizowanych poza nawierzchnią jezdną w klasie B125 a dla studni zlokalizowanych w pasie jezdnym w klasie D400

NAZWA INWESTYCJI:
Uzbrojenie Przasnyskiej Strefy Gospodarczej
PSG Sierakowo

ZAKRES: -

ZAMAWIAJĄCY:
Powiat Przasnyski
ul. Św. St. Kostki 5
06-300 Przasnysz

KONSORCJUM

MBZ BIURO PROJEKTOWE
MBZ Andler, Tomczak sp. j. ul. Maślana 8/10
87-800 Włocławek tel. 54 235 42 90

ZIK Zarząd Inwestycji Sp. z o.o.
99-300 Kutno, ul. Podrzeczna 5a, tel./fax. (0-24) 254-09-80

FUNKCJA:	IMIĘ I NAZWISKO:	UPRAWNIENIA:	PODPIS:
PROJEKTANT BRANŻY SANITARNEJ	Tomasz Lis	do projektowania w spec. sanitarnej LOD/1447/POOS/10	
SPRAWDZAJĄCY BRANŻY SANITARNEJ	Henryk Tarnowski	do projektowania w spec. sanitarnej LOD/0265/PWOS/05	
ASYSTENT BRANŻY SANITARNEJ	Agnieszka Lis		

FAZA: Projekt Wykonawczy

BRANŻA: BRANŻA SANITARNA INFRASTRUKTURA WEWNĘTRZNA

TYTUŁ RYSUNKU: Profil podłużny kanalizacji sanitarnej D-C

DATA: 10-12-2014
SKALA: 1:100/1000 1:100/500
NAZWA PLIKU: sierakowo.dwg
NUMER ARCH:
NUMER RYS.: 4S

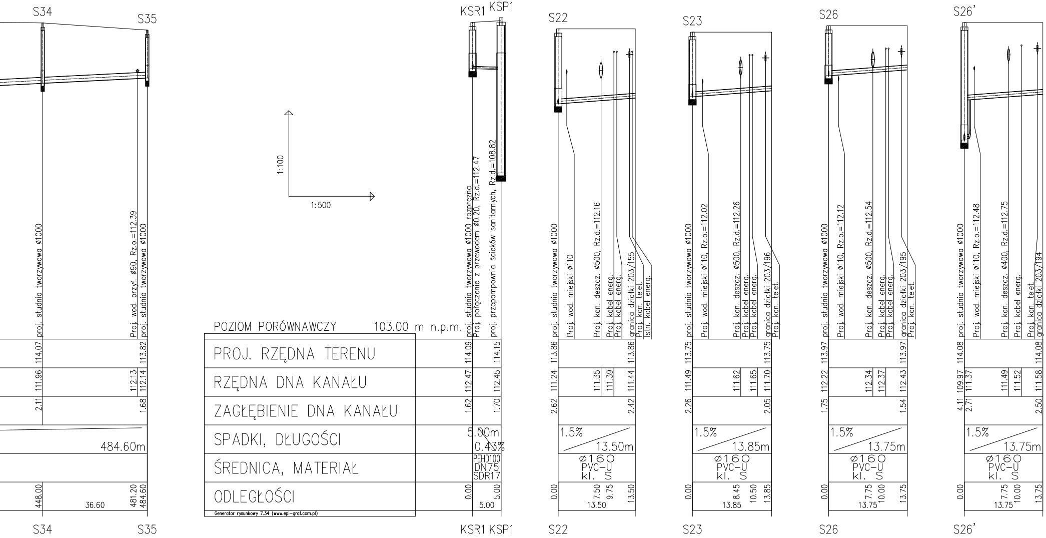
S34
S35
KSR1 KSP1
S22
S23
S26
S26'
1:100
1:500
POZIOM PORÓWNAWCZY 103.00 m n.p.m.
PROJ. RZĘDNA TERENU
RZĘDNA DNA KANAŁU
ZAGŁĘBIENIE DNA KANAŁU
SPADKI, DŁUGOŚCI
ŚREDNICA, MATERIAŁ
ODLEGŁOŚCI
Generator rysunkowy 7.34 (www.epi-graf.com.pl)
proj. studnia tworzywowa ø1000
Proj. wod. przył. ø90, Rz.o.=112.39
proj. studnia tworzywowa ø1000
114.07
111.96
2.11
448.00
113.82
112.13
112.14
1.68
484.60m
36.60
481.20
484.60
proj. studnia tworzywowa ø1000 rozprężna
Proj. połączenie z przewodem ø0.20, Rz.d.=112.47
proj. przepompownia ścieków sanitarnych, Rz.d.=108.82
114.09
112.47
1.62
114.15
112.45
1.70
5.00m
0.43%
PEHD100
DN75
SDR17
0.00
5.00
5.00
proj. studnia tworzywowa ø1000
Proj. wod. miejski ø110
Proj. kan. deszcz. ø500, Rz.d.=112.16
Proj. kabel energ.
Proj. kabel energ.
granica działki 203/155
Proj. kan. telet.
Istn. kabel energ.
113.86
111.24
2.62
111.35
111.39
113.86
111.44
2.42
1.5%
13.50m
ø160
PVC-U
kl. S
0.00
7.50
9.75
13.50
13.50
proj. studnia tworzywowa ø1000
Proj. wod. miejski ø110, Rz.o.=112.02
Proj. kan. deszcz. ø500, Rz.d.=112.26
Proj. kabel energ.
Proj. kabel energ.
granica działki 203/196
Proj. kan. telet.
113.75
111.49
2.26
111.62
111.65
113.75
111.70
2.05
1.5%
13.85m
ø160
PVC-U
kl. S
0.00
8.45
10.50
13.85
13.85
proj. studnia tworzywowa ø1000
Proj. wod. miejski ø110, Rz.o.=112.12
Proj. kan. deszcz. ø500, Rz.d.=112.54
Proj. kabel energ.
Proj. kabel energ.
granica działki 203/195
Proj. kan. telet.
113.97
112.22
1.75
112.34
112.37
113.97
112.43
1.54
1.5%
13.75m
ø160
PVC-U
kl. S
0.00
7.75
10.00
13.75
13.75
proj. studnia tworzywowa ø1000
Proj. wod. miejski ø110, Rz.o.=112.48
Proj. kan. deszcz. ø400, Rz.d.=112.75
Proj. kabel energ.
Proj. kan. telet.
granica działki 203/194
114.08
109.97
111.37
4.11
2.71
111.49
111.52
114.08
111.58
2.50
1.5%
13.75m
ø160
PVC-U
kl. S
0.00
7.75
10.00
13.75
13.75

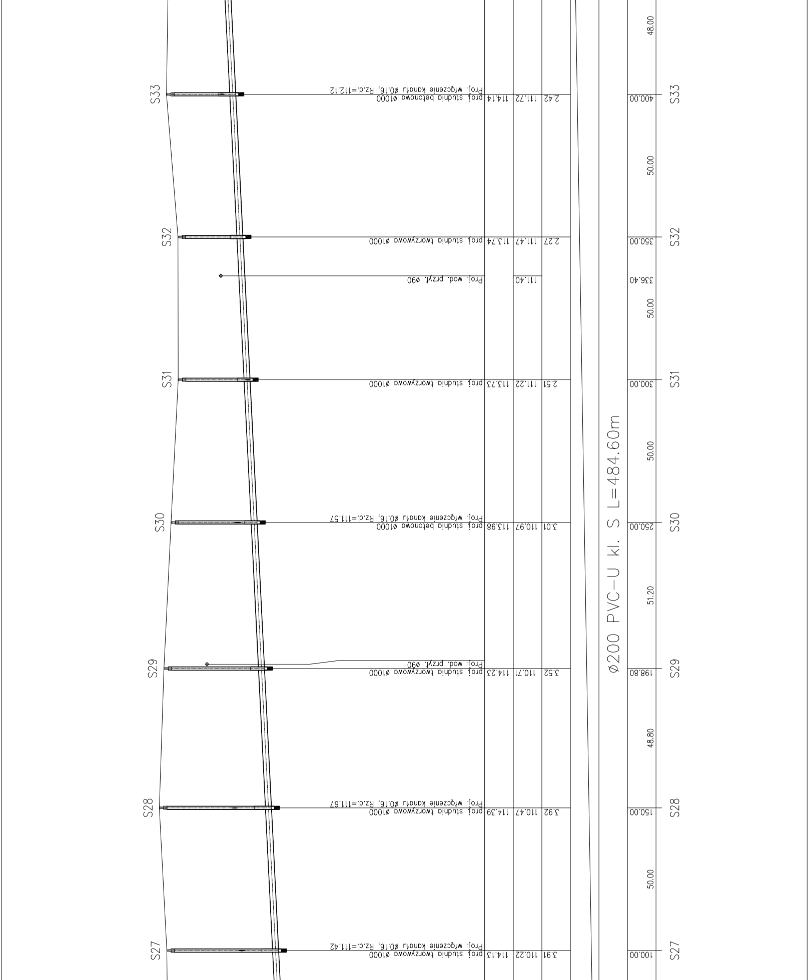

S27
S28
S29
S30
S31
S32
S33
proj. studnia tworzywowa ø1000
Proj. włączenie kanału ø0.16, Rz.d.=111.42
proj. studnia tworzywowa ø1000
Proj. włączenie kanału ø0.16, Rz.d.=111.67
proj. studnia tworzywowa ø1000
Proj. wod. przył. ø90
proj. studnia betonowa ø1000
Proj. włączenie kanału ø0.16, Rz.d.=111.57
proj. studnia tworzywowa ø1000
Proj. wod. przył. ø90
proj. studnia tworzywowa ø1000
proj. studnia betonowa ø1000
Proj. włączenie kanału ø0.16, Rz.d.=112.12
114.13
110.22
3.91
114.39
110.47
3.92
114.23
110.71
3.52
113.98
110.97
3.01
113.73
111.22
2.51
111.40
113.74
111.47
2.27
114.14
111.72
2.42
ø200 PVC-U kl. S L=484.60m
100.00
50.00
150.00
48.80
198.80
51.20
250.00
50.00
300.00
50.00
336.40
350.00
50.00
400.00
48.00

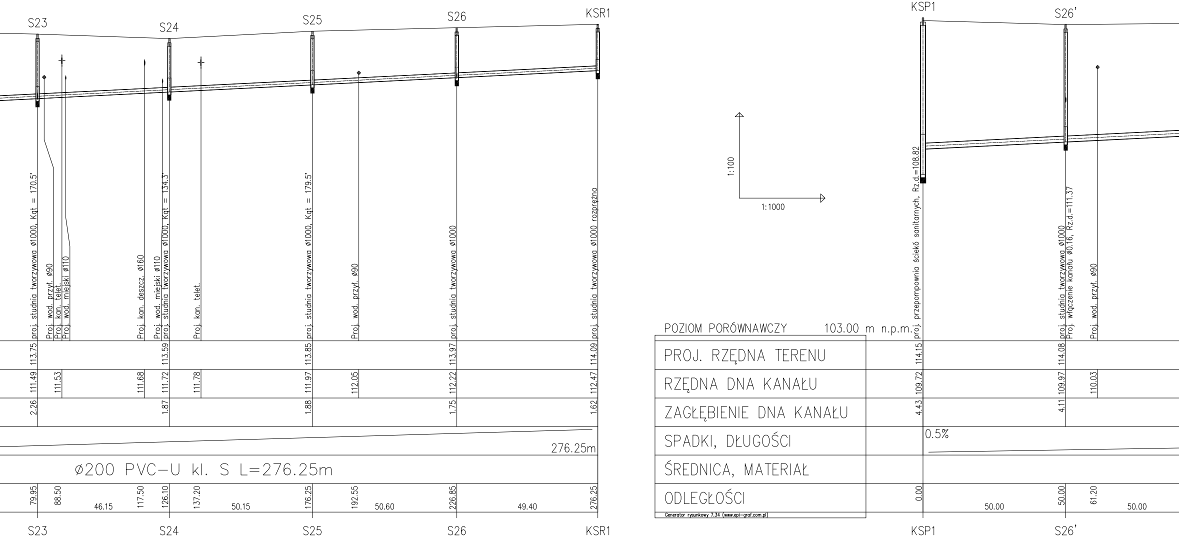
S23
S24
S25
S26
KSR1
KSP1
S26'
proj. studnia tworzywowa ø1000, Kąt = 170.5°
Proj. wod. przył. ø90
Proj. kan. telet.
Proj. wod. miejski ø110
Proj. kan. deszcz. ø160
Proj. wod. miejski ø110
proj. studnia tworzywowa ø1000, Kąt = 134.3°
Proj. kan. telet.
proj. studnia tworzywowa ø1000, Kąt = 179.5°
Proj. wod. przył. ø90
proj. studnia tworzywowa ø1000
proj. studnia tworzywowa ø1000 rozprężna
proj. przepompownia ścieków sanitarnych, Rz.d.=108.82
proj. studnia tworzywowa ø1000
Proj. włączenie kanału ø0.16, Rz.d.=111.37
Proj. wod. przył. ø90
1:100
1:1000
POZIOM PORÓWNAWCZY 103.00 m n.p.m.
PROJ. RZĘDNA TERENU
RZĘDNA DNA KANAŁU
ZAGŁĘBIENIE DNA KANAŁU
SPADKI, DŁUGOŚCI
ŚREDNICA, MATERIAŁ
ODLEGŁOŚCI
Generator rysunkowy 7.34 (www.epi-graf.com.pl)
113.75
113.59
113.85
113.97
114.09
114.15
114.08
111.49
111.53
111.68
111.72
111.78
111.97
112.05
112.22
112.47
109.72
109.97
110.03
2.26
1.87
1.88
1.75
1.62
4.43
4.11
276.25m
0.5%
ø200 PVC-U kl. S L=276.25m
79.95
88.50
46.15
117.50
126.10
137.20
50.15
176.25
192.55
50.60
226.85
49.40
276.25
0.00
50.00
50.00
61.20
50.00

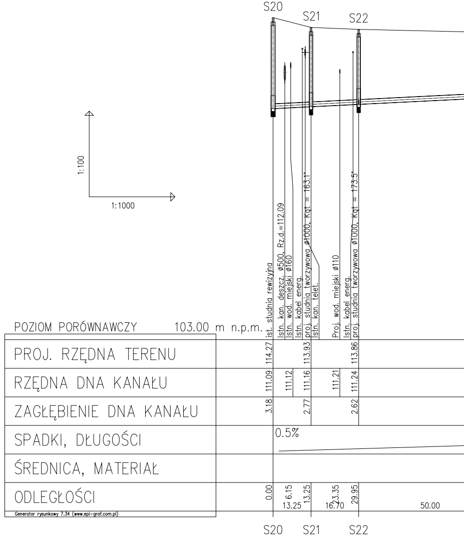

S20
S21
S22
1:100
1:1000
POZIOM PORÓWNAWCZY 103.00 m n.p.m.
ist. studnia rewizyjna
Istn. kan. deszcz. ø500, Rz.d.=112.09
Istn. wod. miejski ø160
Istn. kabel energ.
proj. studnia tworzywowa ø1000, Kąt = 163.1°
Istn. kan. telet.
Proj. wod. miejski ø110
Istn. kabel energ.
proj. studnia tworzywowa ø1000, Kąt = 173.5°
PROJ. RZĘDNA TERENU
114.27
113.93
113.86
RZĘDNA DNA KANAŁU
111.09
111.12
111.16
111.21
111.24
ZAGŁĘBIENIE DNA KANAŁU
3.18
2.77
2.62
SPADKI, DŁUGOŚCI
0.5%
ŚREDNICA, MATERIAŁ
ODLEGŁOŚCI
0.00
6.15
13.25
13.25
23.35
16.70
29.95
50.00
Generator rysunkowy 7.34 (www.epi-graf.com.pl)
S20
S21
S22

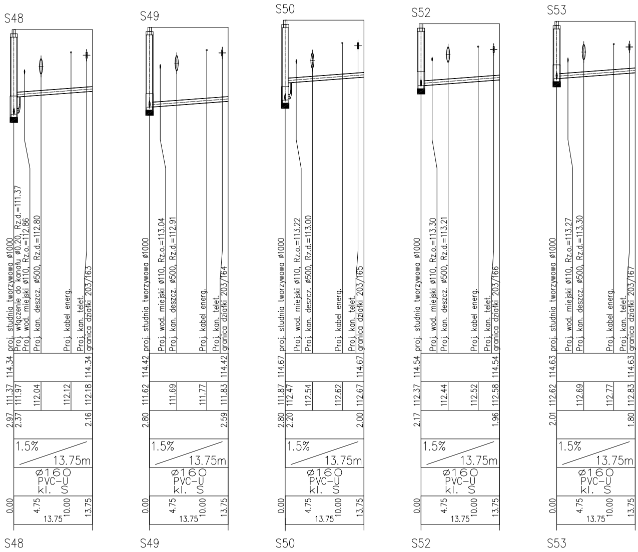
S48
proj. studnia tworzywowa ø1000
Proj. włączenie do kanału ø0.20, Rz.d.=111.37
Proj. wod. miejski ø110, Rz.o.=112.86
Proj. kan. deszcz. ø500, Rz.d.=112.80
Proj. kabel energ.
Proj. kan. telet.
granica działki 203/163
2.97 111.37 114.34
2.37 111.97
112.04
112.12
2.16 112.18 114.34
1.5%
13.75m
ø160 PVC-U kl. S
0.00 4.75 10.00 13.75
13.75
S48
S49
proj. studnia tworzywowa ø1000
Proj. wod. miejski ø110, Rz.o.=113.04
Proj. kan. deszcz. ø500, Rz.d.=112.91
Proj. kabel energ.
Proj. kan. telet.
granica działki 203/164
2.80 111.62 114.42
111.69
111.77
2.59 111.83 114.42
1.5%
13.75m
ø160 PVC-U kl. S
0.00 4.75 10.00 13.75
13.75
S49
S50
proj. studnia tworzywowa ø1000
Proj. wod. miejski ø110, Rz.o.=113.22
Proj. kan. deszcz. ø500, Rz.d.=113.00
Proj. kabel energ.
Proj. kan. telet.
granica działki 203/165
2.80 111.87 114.67
2.20 112.47
112.54
112.62
2.00 112.67 114.67
1.5%
13.75m
ø160 PVC-U kl. S
0.00 4.75 10.00 13.75
13.75
S50
S52
proj. studnia tworzywowa ø1000
Proj. wod. miejski ø110, Rz.o.=113.30
Proj. kan. deszcz. ø500, Rz.d.=113.21
Proj. kabel energ.
Proj. kan. telet.
granica działki 203/166
2.17 112.37 114.54
112.44
112.52
1.96 112.58 114.54
1.5%
13.75m
ø160 PVC-U kl. S
0.00 4.75 10.00 13.75
13.75
S52
S53
proj. studnia tworzywowa ø1000
Proj. wod. miejski ø110, Rz.o.=113.27
Proj. kan. deszcz. ø500, Rz.d.=113.30
Proj. kabel energ.
Proj. kan. telet.
granica działki 203/167
2.01 112.62 114.63
112.69
112.77
1.80 112.83 114.63
1.5%
13.75m
ø160 PVC-U kl. S
0.00 4.75 10.00 13.75
13.75
S53

UWAGA:

Przed rozpoczęciem robót należy sprawdzić rzędne na skrzyżowaniach z istniejącym i projektowanym uzbrojeniem oraz rzędne włączenia do istniejącej kanalizacji.
Ostateczną regulację wysokościową włazów projektowanych studni wykonać na podstawie rzędnych profili zgodnie z projektem drogowym.
Przyłącza sanitarne do działek zaślepić korkiem w granicy
Włazy studzienne dla studni zlokalizowanych poza nawierzchnią jezdną w klasie B125 a dla studni zlokalizowanych w pasie jezdnym w klasie D400

NAZWA INWESTYCJI
Uzbrojenie Przasnyskiej Strefy Gospodarczej
PSG Sierakowo

ZAKRES
-

ZAMAWIAJĄCY:
Powiat Przasnyski
ul. Św. St. Kostki 5
06-300 Przasnysz

KONSORCJUM
MBZ BIURO PROJEKTOWE
MBZ Andler, Tomczak sp. j. ul. Maślana 8/10
87-800 Włocławek tel. 54 235 42 90

Zarząd Inwestycji Sp. z o.o.
99-300 Kutno, ul. Podrzeczna 5a, tel./fax. (0-24) 254-09-80

FUNKCJA:	IMIĘ I NAZWISKO:	UPRAWNIENIA:	PODPIS:
PROJEKTANT BRANŻY SANITARNEJ	Tomasz Lis	do projektowania w spec. sanitarnej LOD/1447/POOS/10	
SPRAWDZAJĄCY BRANŻY SANITARNEJ	Henryk Tarnowski	do projektowania w spec. sanitarnej LOD/0265/PWOS/05	
ASYSTENT BRANŻY SANITARNEJ	Agnieszka Lis		

FAZA: Projekt Wykonawczy

BRANŻA: BRANŻA SANITARNA INFRASTRUKTURA WEWNĘTRZNA

TYTUŁ RYSUNKU: Profil podłużny kanalizacji sanitarnej F-E

DATA:	SKALA:	NAZWA PLIKU:	NUMER ARCH:	NUMER RYS.:
10-12-2014	1:100/1000 1:100/500	sierakowo.dwg		5S

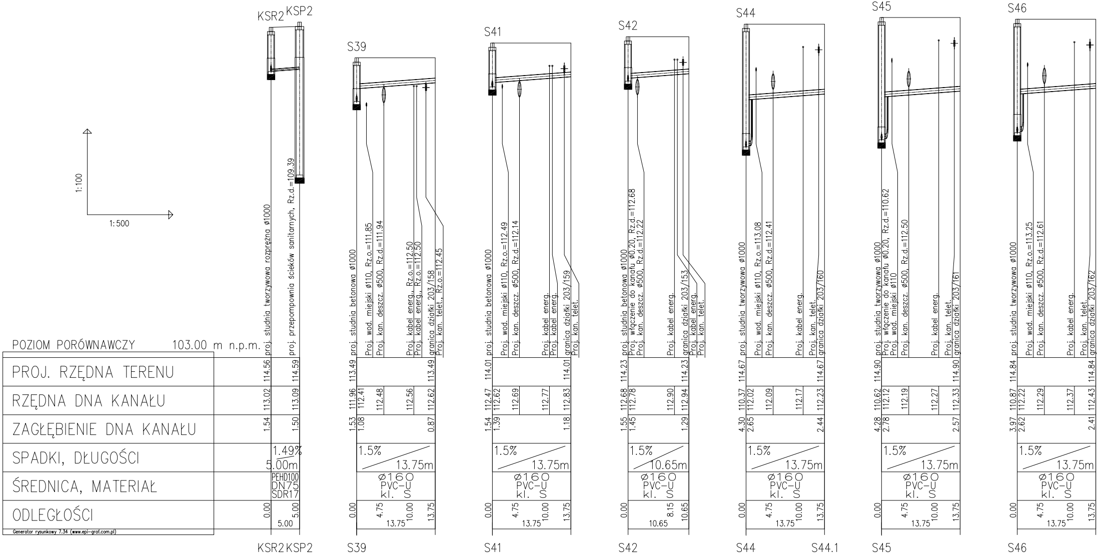
1:100
1:500
POZIOM PORÓWNAWCZY 103.00 m n.p.m.
PROJ. RZĘDNA TERENU
RZĘDNA DNA KANAŁU
ZAGŁĘBIENIE DNA KANAŁU
SPADKI, DŁUGOŚCI
ŚREDNICA, MATERIAŁ
ODLEGŁOŚCI
Generator rysunkowy 7.34 (www.epi-graf.com.pl)
KSR2 KSP2
proj. studnia tworzywowa rozprężna ø1000
proj. przepompownia ścieków sanitarnych, Rz.d.=109.39
114.56 114.59
113.02 113.09
1.54 1.50
1.49%
5.00m
PEHD100
DN75
SDR17
0.00 5.00
5.00
KSR2 KSP2
S39
proj. studnia betonowa ø1000
Proj. wod. miejski ø110, Rz.o.=111.85
Proj. kan. deszcz. ø500, Rz.d.=111.94
Proj. kabel energ., Rz.o.=112.50
Proj. kabel energ., Rz.o.=112.50
granica działki 203/158
Proj. kan. telet., Rz.o.=112.45
113.49 113.49
111.96 112.41 112.48 112.56 112.62
1.53 1.08 0.87
1.5%
13.75m
ø160
PVC-U
kl. S
0.00 4.75 10.00 13.75
13.75
S39
S41
proj. studnia betonowa ø1000
Proj. wod. miejski ø110, Rz.o.=112.49
Proj. kan. deszcz. ø500, Rz.d.=112.14
Proj. kabel energ.
Proj. kabel energ.
granica działki 203/159
Proj. kan. telet.
114.01 114.01
112.47 112.62 112.69 112.77 112.83
1.54 1.39 1.18
1.5%
13.75m
ø160
PVC-U
kl. S
0.00 4.75 10.00 13.75
13.75
S41
S42
proj. studnia betonowa ø1000
Proj. włączenie do kanału ø0.20, Rz.d.=112.68
Proj. kan. deszcz. ø500, Rz.d.=112.22
Proj. kabel energ.
granica działki 203/153
Proj. kabel energ.
Proj. kan. telet.
114.23 114.23
112.68 112.78 112.90 112.94
1.55 1.45 1.29
1.5%
10.65m
ø160
PVC-U
kl. S
0.00 8.15 10.65
10.65
S42
S44
proj. studnia tworzywowa ø1000
Proj. wod. miejski ø110, Rz.o.=113.08
Proj. kan. deszcz. ø500, Rz.d.=112.41
Proj. kabel energ.
Proj. kan. telet.
granica działki 203/160
114.67 114.67
110.37 112.02 112.09 112.17 112.23
4.30 2.65 2.44
1.5%
13.75m
ø160
PVC-U
kl. S
0.00 4.75 10.00 13.75
13.75
S44 S44.1
S45
proj. studnia tworzywowa ø1000
Proj. włączenie do kanału ø0.20, Rz.d.=110.62
Proj. wod. miejski ø110
Proj. kan. deszcz. ø500, Rz.d.=112.50
Proj. kabel energ.
Proj. kan. telet.
granica działki 203/161
114.90 114.90
110.62 112.12 112.19 112.27 112.33
4.28 2.78 2.57
1.5%
13.75m
ø160
PVC-U
kl. S
0.00 4.75 10.00 13.75
13.75
S45
S46
proj. studnia tworzywowa ø1000
Proj. wod. miejski ø110, Rz.o.=113.25
Proj. kan. deszcz. ø500, Rz.d.=112.61
Proj. kabel energ.
Proj. kan. telet.
granica działki 203/162
114.84 114.84
110.87 112.22 112.29 112.37 112.43
3.97 2.62 2.41
1.5%
13.75m
ø160
PVC-U
kl. S
0.00 4.75 10.00 13.75
13.75
S46

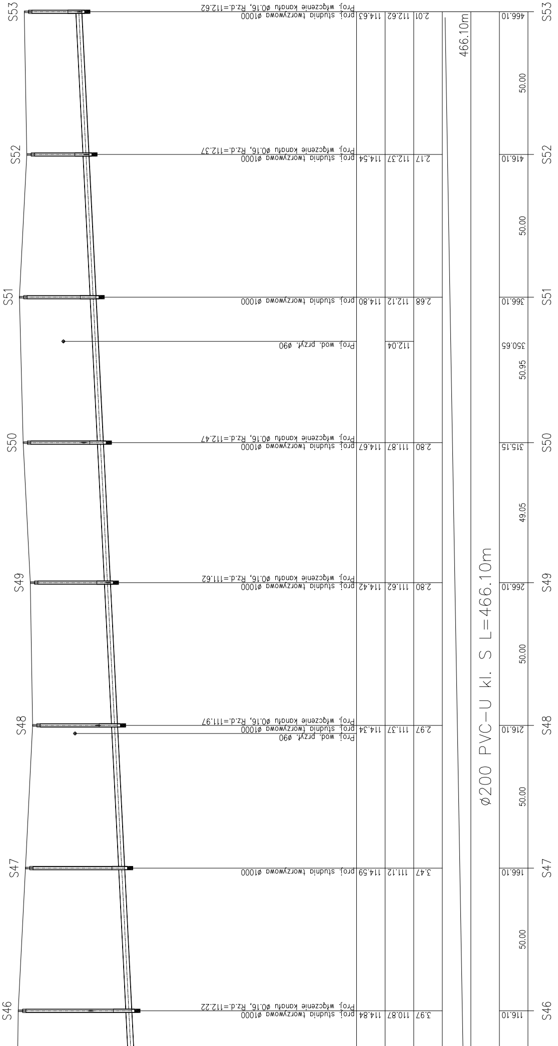
S53
S52
S51
S50
S49
S48
S47
S46
466.10
50.00
416.10
50.00
366.10
350.65
50.95
315.15
49.05
266.10
50.00
216.10
50.00
166.10
50.00
116.10
Ø200 PVC-U kl. S L=466.10m
466.10m
2.01
112.62
114.63
2.17
112.37
114.54
2.68
112.12
114.80
112.04
2.80
111.87
114.67
2.80
111.62
114.42
2.97
111.37
114.34
3.47
111.12
114.59
3.97
110.87
114.84
proj. studnia tworzywowa Ø1000
Proj. włączenie kanału Ø0.16, Rz.d.=112.62
proj. studnia tworzywowa Ø1000
Proj. włączenie kanału Ø0.16, Rz.d.=112.37
proj. studnia tworzywowa Ø1000
Proj. wod. przył. Ø90
proj. studnia tworzywowa Ø1000
Proj. włączenie kanału Ø0.16, Rz.d.=112.47
proj. studnia tworzywowa Ø1000
Proj. włączenie kanału Ø0.16, Rz.d.=111.62
Proj. wod. przył. Ø90
proj. studnia tworzywowa Ø1000
Proj. włączenie kanału Ø0.16, Rz.d.=111.97
proj. studnia tworzywowa Ø1000
proj. studnia tworzywowa Ø1000
Proj. włączenie kanału Ø0.16, Rz.d.=112.22

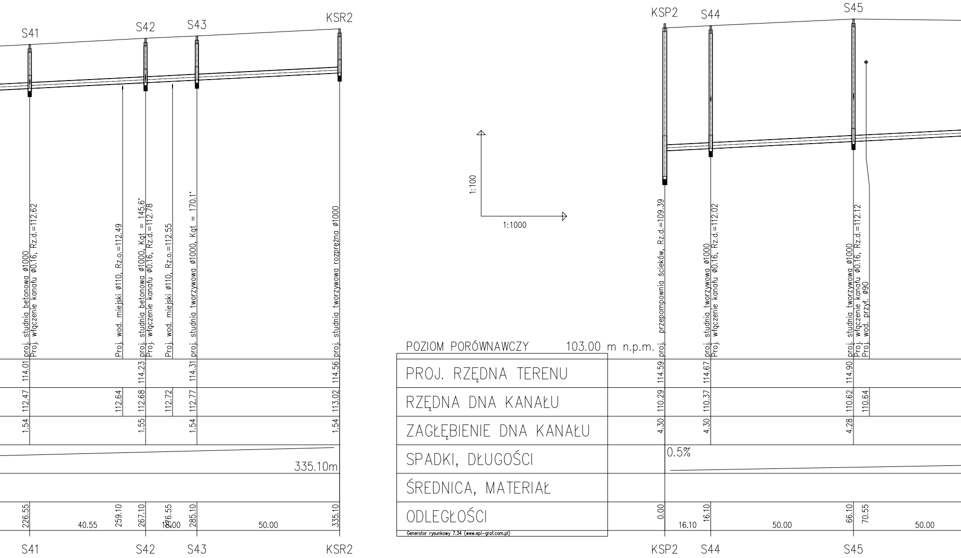
S41
S42
S43
KSR2
KSP2
S44
S45
1:100
1:1000
proj. studnia betonowa ø1000
Proj. włączenie kanału ø0.16, Rz.d.=112.62
Proj. wod. miejski ø110, Rz.o.=112.49
proj. studnia betonowa ø1000, Kąt = 145.6°
Proj. włączenie kanału ø0.16, Rz.d.=112.78
Proj. wod. miejski ø110, Rz.o.=112.55
proj. studnia tworzywowa ø1000, Kąt = 170.1°
proj. studnia tworzywowa rozprężna ø1000
proj. przepompownia ścieków, Rz.d.=109.39
proj. studnia tworzywowa ø1000
Proj. włączenie kanału ø0.16, Rz.d.=112.02
proj. studnia tworzywowa ø1000
Proj. włączenie kanału ø0.16, Rz.d.=112.12
Proj. wod. przył. ø90
POZIOM PORÓWNAWCZY 103.00 m n.p.m.
PROJ. RZĘDNA TERENU
RZĘDNA DNA KANAŁU
ZAGŁĘBIENIE DNA KANAŁU
SPADKI, DŁUGOŚCI
ŚREDNICA, MATERIAŁ
ODLEGŁOŚCI
Generator rysunkowy 7.34 (www.epi-graf.com.pl)
114.01
112.47
1.54
226.55
40.55
112.64
259.10
114.23
112.68
1.55
267.10
112.72
276.55
18.00
114.31
112.77
1.54
285.10
50.00
114.56
113.02
1.54
335.10
335.10m
114.59
110.29
4.30
0.00
0.5%
16.10
114.67
110.37
4.30
16.10
50.00
114.90
110.62
4.28
66.10
110.64
70.55
50.00

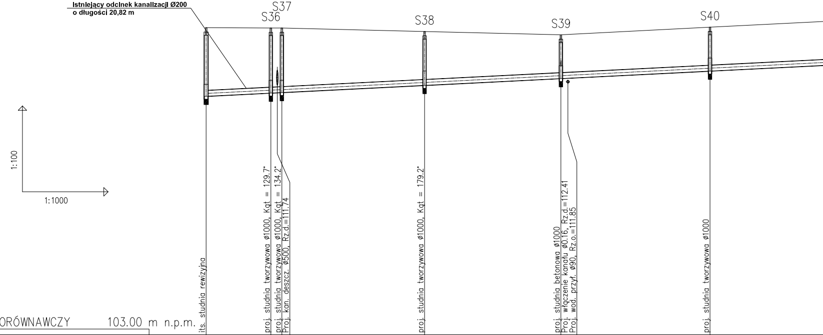

Istniejący odcinek kanalizacji Ø200
o długości 20,82 m
S36
S37
S38
S39
S40
1:100
1:1000
its. studnia rewizyjna
proj. studnia tworzywowa ø1000, Kąt = 129.7°
proj. studnia tworzywowa ø1000, Kąt = 134.2°
Proj. kan. deszcz. ø500, Rz.d.=111.74
proj. studnia tworzywowa ø1000, Kąt = 179.2°
proj. studnia betonowa ø1000
Proj. włączenie kanału ø0.16, Rz.d.=112.41
Proj. wod. przył. ø90, Rz.o.=111.85
proj. studnia tworzywowa ø1000

POZIOM PORÓWNAWCZY 103.00 m n.p.m.

		S36	S37	S38	S39	S40
PROJ. RZĘDNA TERENU	113.74	113.73	113.73	113.61	113.49	113.76
RZĘDNA DNA KANAŁU	111.34	111.45	111.47	111.72	111.96	112.22
ZAGŁĘBIENIE DNA KANAŁU	2.40	2.28	2.26	1.89	1.53	1.54
SPADKI, DŁUGOŚCI	0.5%					
ŚREDNICA, MATERIAŁ	Ø200 PVC–U kl. S L=335.10m					
ODLEGŁOŚCI	0.00	22.65	26.55	76.55	124.30	176.55
	22.65	3.90	50.00	47.75	52.25	50.00

Generator rysunkowy 7.34 (www.epi-graf.com.pl)

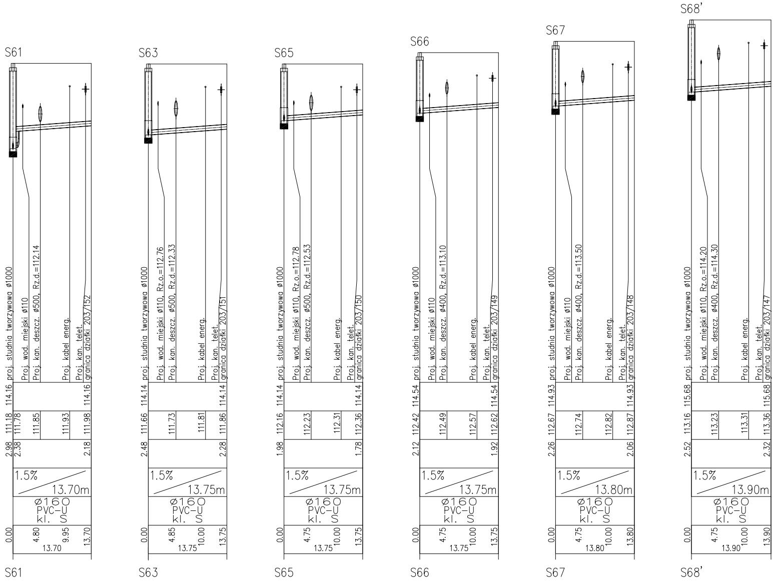
S61
proj. studnia tworzywowa ø1000
Proj. wod. miejski ø110
Proj. kan. deszcz. ø500, Rz.d.=112.14
Proj. kabel energ.
Proj. kan. telet.
granica działki 203/152
114.16 111.18 2.98
111.78 2.38
111.85
111.93
114.16 111.98 2.18
1.5%
13.70m
ø160 PVC-U kl. S
0.00 4.80 9.95 13.70
13.70
S63
proj. studnia tworzywowa ø1000
Proj. wod. miejski ø110, Rz.o.=112.76
Proj. kan. deszcz. ø500, Rz.d.=112.33
Proj. kabel energ.
Proj. kan. telet.
granica działki 203/151
114.14 111.66 2.48
111.73
111.81
114.14 111.86 2.28
1.5%
13.75m
ø160 PVC-U kl. S
0.00 4.85 10.00 13.75
13.75
S65
proj. studnia tworzywowa ø1000
Proj. wod. miejski ø110, Rz.o.=112.78
Proj. kan. deszcz. ø500, Rz.d.=112.53
Proj. kabel energ.
Proj. kan. telet.
granica działki 203/150
114.14 112.16 1.98
112.23
112.31
114.14 112.36 1.78
1.5%
13.75m
ø160 PVC-U kl. S
0.00 4.75 10.00 13.75
13.75
S66
proj. studnia tworzywowa ø1000
Proj. wod. miejski ø110
Proj. kan. deszcz. ø400, Rz.d.=113.10
Proj. kabel energ.
Proj. kan. telet.
granica działki 203/149
114.54 112.42 2.12
112.49
112.57
114.54 112.62 1.92
1.5%
13.75m
ø160 PVC-U kl. S
0.00 4.75 10.00 13.75
13.75
S67
proj. studnia tworzywowa ø1000
Proj. wod. miejski ø110
Proj. kan. deszcz. ø400, Rz.d.=113.50
Proj. kabel energ.
Proj. kan. telet.
granica działki 203/148
114.93 112.67 2.26
112.74
112.82
114.93 112.87 2.06
1.5%
13.80m
ø160 PVC-U kl. S
0.00 4.75 10.00 13.80
13.80
S68'
proj. studnia tworzywowa ø1000
Proj. wod. miejski ø110, Rz.o.=114.20
Proj. kan. deszcz. ø400, Rz.d.=114.30
Proj. kabel energ.
Proj. kan. telet.
granica działki 203/147
115.68 113.16 2.52
113.23
113.31
115.68 113.36 2.32
1.5%
13.90m
ø160 PVC-U kl. S
0.00 4.75 10.00 13.90
13.90

UWAGA:

Przed rozpoczęciem robót należy sprawdzić rzędne na skrzyżowaniach z istniejącym i projektowanym uzbrojeniem oraz rzędne włączenia do istniejącej kanalizacji.
Ostateczną regulację wysokościową włazów projektowanych studni wykonać na podstawie rzędnych profili zgodnie z projektem drogowym.
Przyłącza sanitarne do działek zaślepić korkiem w granicy
Włazy studzienne dla studni zlokalizowanych poza nawierzchnią jezdną w klasie B125 a dla studni zlokalizowanych w pasie jezdnym w klasie D400

NAZWA INWESTYCJI
Uzbrojenie Przasnyskiej Strefy Gospodarczej
PSG Sierakowo

ZAKRES
-

ZAMAWIAJĄCY:
Powiat Przasnyski
ul. Św. St. Kostki 5
06-300 Przasnysz

KONSORCJUM
MBZ BIURO PROJEKTOWE
MBZ Andler, Tomczak sp. j. ul. Maślana 8/10
87-800 Włocławek tel. 54 235 42 90

ZIK Zarząd Inwestycji Sp. z o.o.
99-300 Kutno, ul. Podrzeczna 5a, tel./fax. (0-24) 254-09-80

FUNKCJA:	IMIĘ I NAZWISKO:	UPRAWNIENIA:	PODPIS:
PROJEKTANT BRANŻY SANITARNEJ	Tomasz Lis	do projektowania w spec. sanitarnej LOD/1447/POOS/10	
SPRAWDZAJĄCY BRANŻY SANITARNEJ	Henryk Tarnowski	do projektowania w spec. sanitarnej LOD/0265/PWOS/05	
ASYSTENT BRANŻY SANITARNEJ	Agnieszka Lis		

FAZA: Projekt Wykonawczy

BRANŻA: BRANŻA SANITARNA INFRASTRUKTURA WEWNĘTRZNA

TYTUŁ RYSUNKU: Profil podłużny kanalizacji sanitarnej H-G

DATA: 10-12-2014
SKALA: 1:100/1000 1:100/500
NAZWA PLIKU: sierakowo.dwg
NUMER ARCH:
NUMER RYS.: 6S

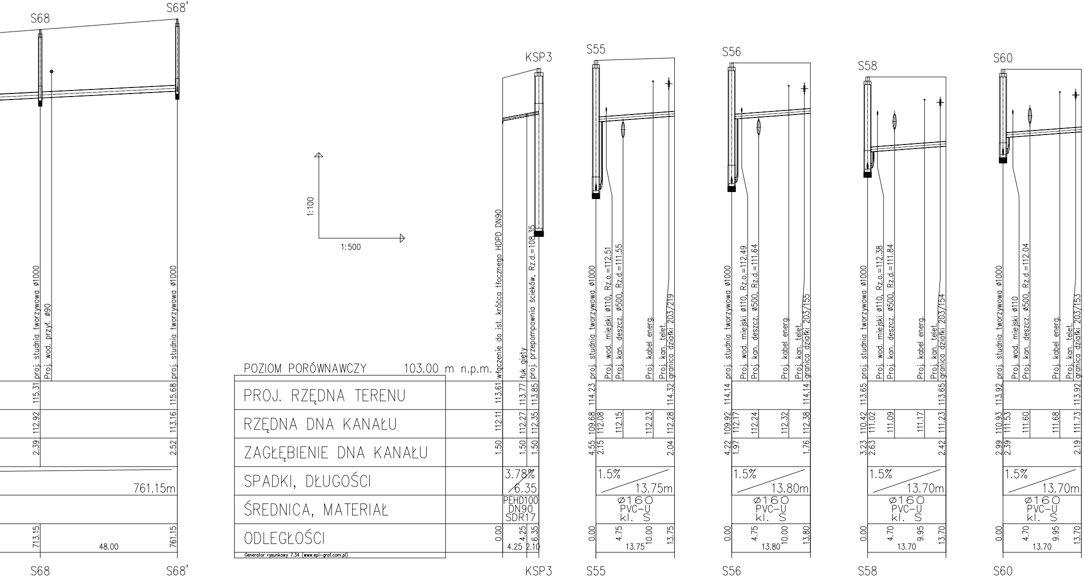
S68
S68'
KSP3
S55
S56
S58
S60
1:100
1:500
POZIOM PORÓWNAWCZY 103.00 m n.p.m.
PROJ. RZĘDNA TERENU
RZĘDNA DNA KANAŁU
ZAGŁĘBIENIE DNA KANAŁU
SPADKI, DŁUGOŚCI
ŚREDNICA, MATERIAŁ
ODLEGŁOŚCI
Generator rysunkowy 7.34 (www.epi-graf.com.pl)
proj. studnia tworzywowa ø1000
Proj. wod. przył. ø90
115.31
112.92
2.39
713.15
115.68
113.16
2.52
761.15
761.15m
48.00
włączenie do ist. króćca tłocznego HDPD DN90
łuk gięty
proj. przepompownia ścieków, Rz.d.=108.35
113.61
113.77
113.85
112.11
112.27
112.35
1.50
1.50
1.50
3.78%
6.35
PEHD100
DN90
SDR17
0.00
4.25
6.35
4.25
2.10
Proj. wod. miejski ø110, Rz.o.=112.51
Proj. kan. deszcz. ø500, Rz.d.=111.55
Proj. kabel energ.
Proj. kan. telet.
granica działki 203/219
114.23
114.32
109.68
112.08
112.15
112.23
112.28
4.55
2.15
2.04
1.5%
13.75m
ø160
PVC-U
kl. S
0.00
4.75
10.00
13.75
13.75
Proj. wod. miejski ø110, Rz.o.=112.49
Proj. kan. deszcz. ø500, Rz.d.=111.64
Proj. kabel energ.
Proj. kan. telet.
granica działki 203/155
114.14
114.14
109.92
112.17
112.24
112.32
112.38
4.22
1.97
1.76
1.5%
13.80m
ø160
PVC-U
kl. S
0.00
4.75
10.00
13.80
13.80
Proj. wod. miejski ø110, Rz.o.=112.38
Proj. kan. deszcz. ø500, Rz.d.=111.84
Proj. kabel energ.
Proj. kan. telet.
granica działki 203/154
113.65
113.65
110.42
111.02
111.09
111.17
111.23
3.23
2.63
2.42
1.5%
13.70m
ø160
PVC-U
kl. S
0.00
4.70
9.95
13.70
13.70
Proj. wod. miejski ø110
Proj. kan. deszcz. ø500, Rz.d.=112.04
Proj. kabel energ.
Proj. kan. telet.
granica działki 203/153
113.92
113.92
110.93
111.53
111.60
111.68
111.73
2.99
2.39
2.19
1.5%
13.70m
ø160
PVC-U
kl. S
0.00
4.70
9.95
13.70
13.70

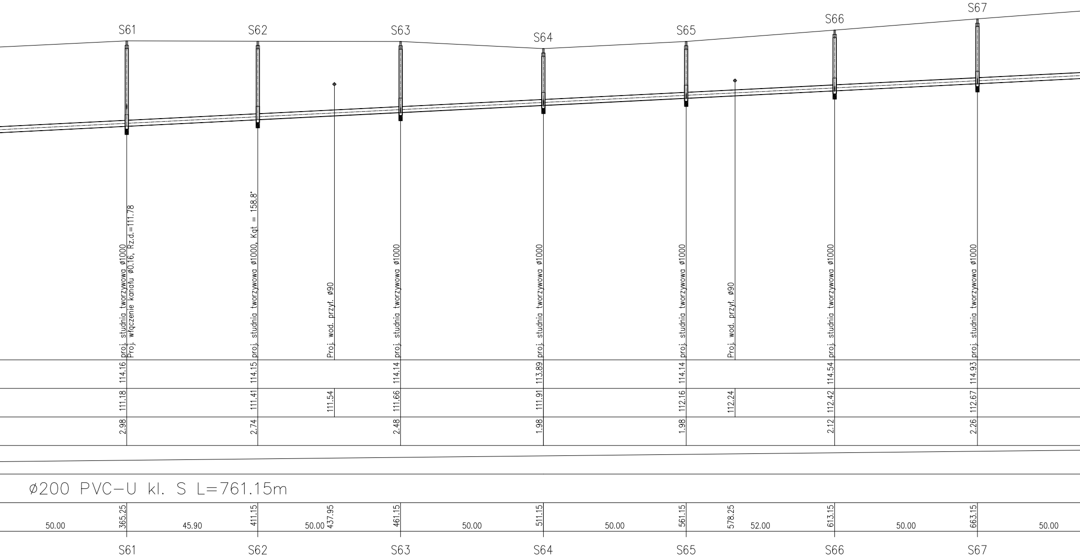
S61
S62
S63
S64
S65
S66
S67
proj. studnia tworzywowa ø1000
Proj. włączenie kanału ø0.16, Rz.d.=111.78
proj. studnia tworzywowa ø1000, Kąt = 158.8°
Proj. wod. przył. ø90
proj. studnia tworzywowa ø1000
proj. studnia tworzywowa ø1000
proj. studnia tworzywowa ø1000
Proj. wod. przył. ø90
proj. studnia tworzywowa ø1000
proj. studnia tworzywowa ø1000
114.16
114.15
114.14
113.89
114.14
114.54
114.93
111.18
111.41
111.54
111.66
111.91
112.16
112.24
112.42
112.67
2.98
2.74
2.48
1.98
1.98
2.12
2.26
ø200 PVC-U kl. S L=761.15m
50.00
365.25
45.90
411.15
50.00
437.95
461.15
50.00
511.15
50.00
561.15
578.25
52.00
613.15
50.00
663.15
50.00
S61
S62
S63
S64
S65
S66
S67

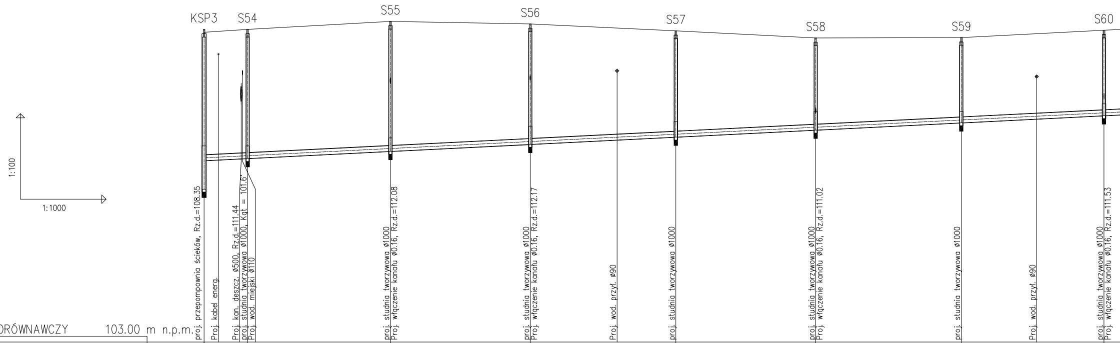
KSP3
S54
S55
S56
S57
S58
S59
S60
1:100
1:1000
proj. przepompownia ścieków, Rz.d.=108.35
Proj. kabel energ.
Proj. kan. deszcz. ø500, Rz.d.=111.44
proj. studnia tworzywowa ø1000, Kąt = 101.6°
Proj. wod. miejski ø110
proj. studnia tworzywowa ø1000
Proj. włączenie kanału ø0.16, Rz.d.=112.08
proj. studnia tworzywowa ø1000
Proj. włączenie kanału ø0.16, Rz.d.=112.17
Proj. wod. przył. ø90
proj. studnia tworzywowa ø1000
proj. studnia tworzywowa ø1000
Proj. włączenie kanału ø0.16, Rz.d.=111.02
proj. studnia tworzywowa ø1000
Proj. wod. przył. ø90
proj. studnia tworzywowa ø1000
Proj. włączenie kanału ø0.16, Rz.d.=111.53

POZIOM PORÓWNAWCZY 103.00 m n.p.m.

	KSP3		S54	S55	S56		S57	S58	S59		S60
PROJ. RZĘDNA TERENU	113.85		113.95	114.23	114.14		113.90	113.65	113.66		113.92
RZĘDNA DNA KANAŁU	109.35	109.38	109.43	109.68	109.92	110.07	110.18	110.42	110.68	110.81	110.93
ZAGŁĘBIENIE DNA KANAŁU	4.50		4.52	4.55	4.22		3.72	3.23	2.98		2.99
SPADKI, DŁUGOŚCI	0.5%										
ŚREDNICA, MATERIAŁ											
ODLEGŁOŚCI	0.00	5.05	15.25	65.25	114.30	144.70	165.25	214.25	265.25	291.70	315.25

15.25 50.00 49.05 50.95 49.00 51.00 50.00

Generator rysunkowy 7.34 (www.epi-graf.com.pl)

KSP3 S54 S55 S56 S57 S58 S59 S60

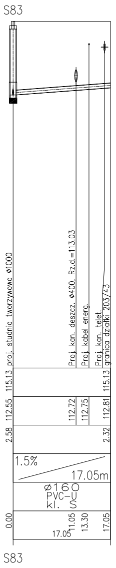
S83
proj. studnia tworzywowa ø1000
Proj. kan. deszcz. ø400, Rz.d.=113.03
Proj. kabel energ.
Proj. kan. telet.
granica działki 203/43
115.13
112.55
112.72
112.75
115.13
112.81
2.58
2.32
1.5%
17.05m
ø160
PVC-U
kl. S
0.00
11.05
13.30
17.05
17.05
S83

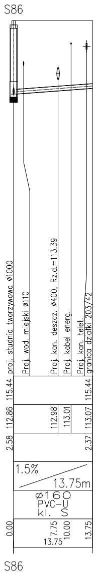
S86
proj. studnia tworzywowa ø1000
Proj. wod. miejski ø110
Proj. kan. deszcz. ø400, Rz.d.=113.39
Proj. kabel energ.
Proj. kan. telet.
granica działki 203/42
115.44
112.86
112.98
113.01
115.44
113.07
2.58
2.37
1.5%
13.75m
ø160
PVC-U
kl. S
0.00
7.75
10.00
13.75
13.75
S86

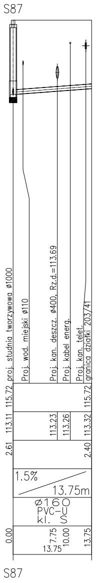
S87
proj. studnia tworzywowa ø1000
Proj. wod. miejski ø110
Proj. kan. deszcz. ø400, Rz.d.=113.69
Proj. kabel energ.
Proj. kan. telet.
granica działki 203/41
115.72
113.11
113.23
113.26
115.72
113.32
2.61
2.40
1.5%
13.75m
ø160
PVC-U
kl. S
0.00
7.75
10.00
13.75
13.75
S87

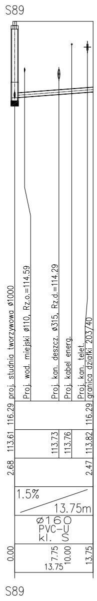
S89
proj. studnia tworzywowa ø1000
Proj. wod. miejski ø110, Rz.o.=114.59
Proj. kan. deszcz. ø315, Rz.d.=114.29
Proj. kabel energ.
Proj. kan. telet.
granica działki 203/40
116.29
113.61
113.73
113.76
116.29
113.82
2.68
2.47
1.5%
13.75m
ø160
PVC-U
kl. S
0.00
7.75
10.00
13.75
13.75
S89

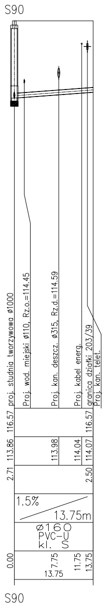
S90
proj. studnia tworzywowa ø1000
Proj. wod. miejski ø110, Rz.o.=114.45
Proj. kan. deszcz. ø315, Rz.d.=114.59
Proj. kabel energ.
granica działki 203/39
Proj. kan. telet.
116.57
113.86
113.98
114.04
116.57
114.07
2.71
2.50
1.5%
13.75m
ø160
PVC-U
kl. S
0.00
7.75
11.75
13.75
13.75
S90

UWAGA:

Przed rozpoczęciem robót należy sprawdzić rzędne na skrzyżowaniach z istniejącym i projektowanym uzbrojeniem oraz rzędne włączenia do istniejącej kanalizacji.
Ostateczną regulację wysokościową włazów projektowanych studni wykonać na podstawie rzędnych profili zgodnie z projektem drogowym.
Przyłącza sanitarne do działek zaślepić korkiem w granicy
Włazy studzienne dla studni zlokalizowanych poza nawierzchnią jezdną w klasie B125 a dla studni zlokalizowanych w pasie jezdnym w klasie D400

NAZWA INWESTYCJI:
Uzbrojenie Przasnyskiej Strefy Gospodarczej
PSG Sierakowo

ZAKRES: -

ZAMAWIAJĄCY:
Powiat Przasnyski
ul. Św. St. Kostki 5
06-300 Przasnysz

KONSORCJUM

MBZ Andler, Tomczak sp. j. ul. Maślana 8/10
87-800 Włocławek tel. 54 235 42 90

Zarząd Inwestycji Sp. z o.o.
99-300 Kutno, ul. Podrzeczna 5a, tel./fax. (0-24) 254-09-80

FUNKCJA:	IMIĘ I NAZWISKO:	UPRAWNIENIA:	PODPIS:
PROJEKTANT BRANŻY SANITARNEJ	Tomasz Lis	do projektowania w spec. sanitarnej LOD/1447/POOS/10	
SPRAWDZAJĄCY BRANŻY SANITARNEJ	Henryk Tarnowski	do projektowania w spec. sanitarnej LOD/0265/PWOS/05	
ASYSTENT BRANŻY SANITARNEJ	Agnieszka Lis		

FAZA: Projekt Wykonawczy

BRANŻA: BRANŻA SANITARNA INFRASTRUKTURA WEWNĘTRZNA

TYTUŁ RYSUNKU: Profil podłużny kanalizacji sanitarnej J-I-G

DATA:	SKALA:	NAZWA PLIKU:	NUMER ARCH:	NUMER RYS.:
10-12-2014	1:100/1000 1:100/500	sierakowo.dwg		7S

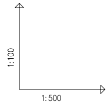

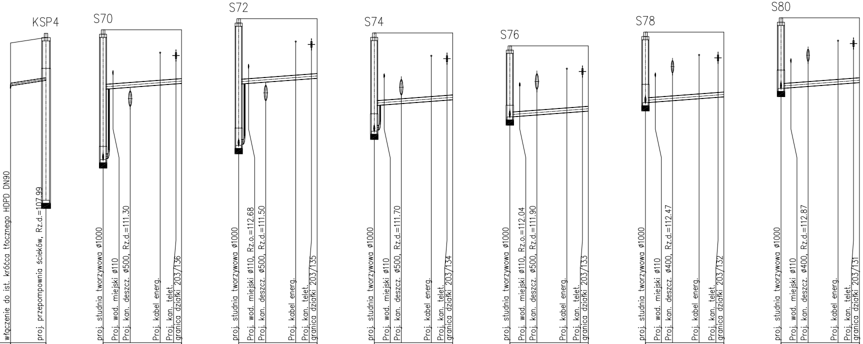
KSP4
włączenie do ist. króćca tłocznego HDPD DN90
proj. przepompownia ścieków, Rz.d.=107.99
S70
proj. studnia tworzywowa ø1000
Proj. wod. miejski ø110
Proj. kan. deszcz. ø500, Rz.d.=111.30
Proj. kabel energ.
Proj. kan. telet.
granica działki 203/136
S72
proj. studnia tworzywowa ø1000
Proj. wod. miejski ø110, Rz.o.=112.68
Proj. kan. deszcz. ø500, Rz.d.=111.50
Proj. kabel energ.
Proj. kan. telet.
granica działki 203/135
S74
proj. studnia tworzywowa ø1000
Proj. wod. miejski ø110
Proj. kan. deszcz. ø500, Rz.d.=111.70
Proj. kabel energ.
Proj. kan. telet.
granica działki 203/134
S76
proj. studnia tworzywowa ø1000
Proj. wod. miejski ø110, Rz.o.=112.04
Proj. kan. deszcz. ø500, Rz.d.=111.90
Proj. kabel energ.
Proj. kan. telet.
granica działki 203/133
S78
proj. studnia tworzywowa ø1000
Proj. wod. miejski ø110
Proj. kan. deszcz. ø400, Rz.d.=112.47
Proj. kabel energ.
Proj. kan. telet.
granica działki 203/132
S80
proj. studnia tworzywowa ø1000
Proj. wod. miejski ø110
Proj. kan. deszcz. ø400, Rz.d.=112.87
Proj. kabel energ.
Proj. kan. telet.
granica działki 203/131

POZIOM PORÓWNAWCZY 103.00 m n.p.m.	KSP4	S70	S72	S74	S76	S78	S80
RZĘDNA TERENU ISTN.	113.50 113.69	113.96 113.96	114.35 114.35	113.85 113.85	113.40 113.40	113.88 113.88	114.38 114.38
RZĘDNA DNA KANAŁU	112.00 112.19	109.41 111.88 111.95 112.03 112.09	109.91 112.06 112.13 112.21 112.27	110.41 111.31 111.38 111.46 111.52	110.91 110.98 111.06 111.12	111.41 111.48 111.55 111.62	111.91 111.98 112.06 112.12
ZAGŁĘBIENIE DNA KANAŁU	1.50 1.50	4.55 2.08 1.87	4.44 2.29 2.08	3.44 2.54 2.33	2.49 2.28	2.47 2.26	2.47 2.26
SPADKI, DŁUGOŚCI	3.06% 6.20m	1.5% 13.75m	1.5% 13.75m	1.5% 13.75m	1.5% 13.75m	1.5% 13.75m	1.5% 13.75m
ŚREDNICA, MATERIAŁ	PEHD100 DN90 SDR17	ø160 PVC-U kl. S	ø160 PVC-U kl. S	ø160 PVC-U kl. S	ø160 PVC-U kl. S	ø160 PVC-U kl. S	ø160 PVC-U kl. S
ODLEGŁOŚCI	0.00 6.20 6.20	0.00 4.75 13.75 10.00 13.75	0.00 4.75 13.75 10.00 13.75	0.00 4.75 13.75 10.00 13.75	0.00 4.75 13.75 10.00 13.75	0.00 4.75 13.75 9.40 13.75	0.00 4.75 13.75 10.00 13.75

Generator rysunkowy 7.34 (www.epi-graf.com.pl)

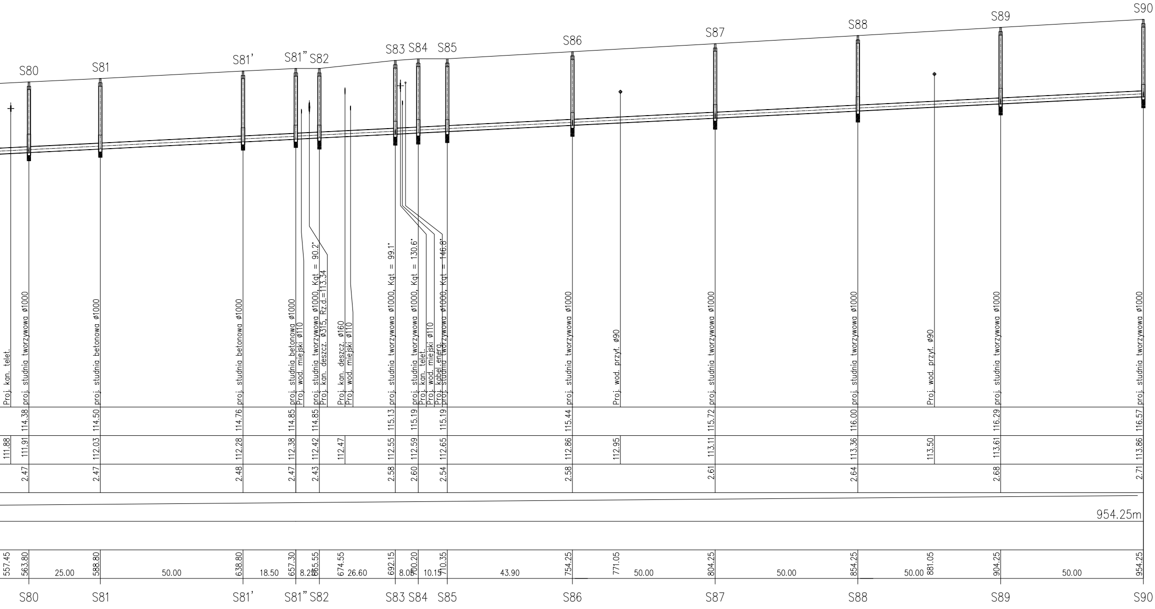
S80
S81
S81'
S81" S82
S83 S84 S85
S86
S87
S88
S89
S90
Proj. kan. telet.
proj. studnia tworzywowa ø1000
proj. studnia betonowa ø1000
proj. studnia betonowa ø1000
proj. studnia betonowa ø1000
Proj. wod. miejski ø110
proj. studnia tworzywowa ø1000, Kąt = 90.2°
Proj. kan. deszcz. ø315, Rz.d.=113.34
Proj. kan. deszcz. ø160
Proj. wod. miejski ø110
proj. studnia tworzywowa ø1000, Kąt = 99.1°
proj. studnia tworzywowa ø1000, Kąt = 130.6°
Proj. kan. telet.
Proj. wod. miejski ø110
Proj. kabel energ.
proj. studnia tworzywowa ø1000, Kąt = 146.8°
proj. studnia tworzywowa ø1000
Proj. wod. przył. ø90
proj. studnia tworzywowa ø1000
proj. studnia tworzywowa ø1000
Proj. wod. przył. ø90
proj. studnia tworzywowa ø1000
proj. studnia tworzywowa ø1000
114.38
114.50
114.76
114.85
114.85
115.13
115.19
115.19
115.44
115.72
116.00
116.29
116.57
111.88
111.91
112.03
112.28
112.38
112.42
112.47
112.55
112.59
112.65
112.86
112.95
113.11
113.36
113.50
113.61
113.86
2.47
2.47
2.48
2.47
2.43
2.58
2.60
2.54
2.58
2.61
2.64
2.68
2.71
954.25m
557.45
563.80
25.00
588.80
50.00
638.80
18.50
657.30
8.25
665.55
674.55
26.60
692.15
8.05
700.20
10.15
710.35
43.90
754.25
771.05
50.00
804.25
50.00
854.25
50.00
881.05
904.25
50.00
954.25
S80
S81
S81'
S81" S82
S83 S84 S85
S86
S87
S88
S89
S90

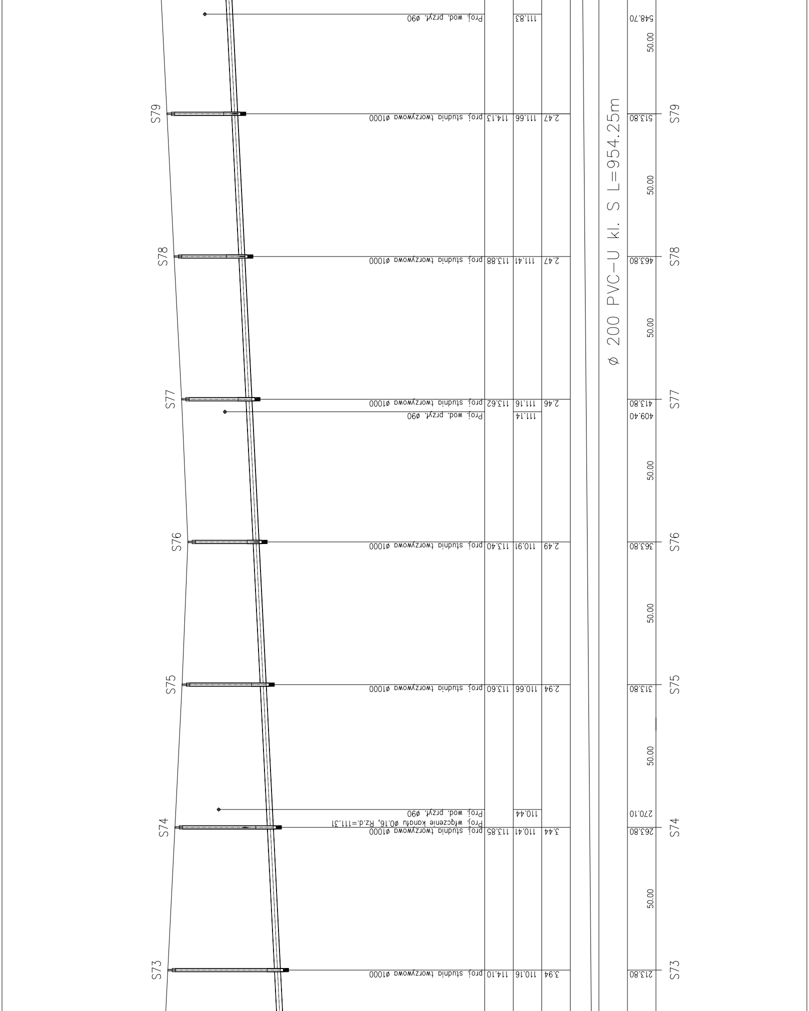
S73
proj. studnia tworzywowa ø1000
114.10
110.16
3.94
213.80
50.00
S74
proj. studnia tworzywowa ø1000
Proj. włączenie kanału ø0.16, Rz.d.=111.31
Proj. wod. przył. ø90
113.85
110.41
3.44
110.44
263.80
270.10
50.00
S75
proj. studnia tworzywowa ø1000
113.60
110.66
2.94
313.80
50.00
S76
proj. studnia tworzywowa ø1000
113.40
110.91
2.49
363.80
50.00
Proj. wod. przył. ø90
111.14
409.40
S77
proj. studnia tworzywowa ø1000
113.62
111.16
2.46
413.80
50.00
S78
proj. studnia tworzywowa ø1000
113.88
111.41
2.47
463.80
50.00
S79
proj. studnia tworzywowa ø1000
114.13
111.66
2.47
513.80
50.00
Proj. wod. przył. ø90
111.83
548.70
Ø 200 PVC-U kl. S L=954.25m

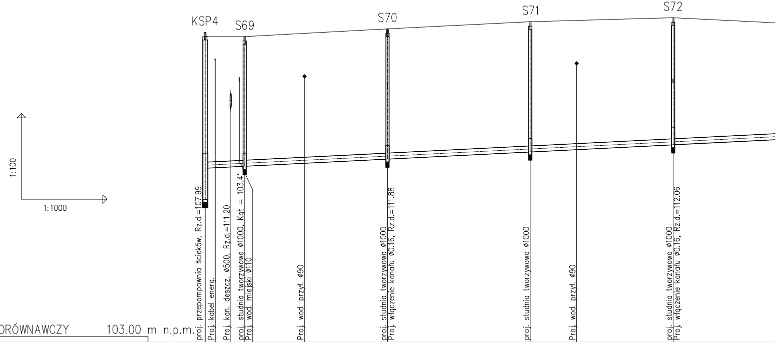
KSP4
S69
S70
S71
S72
1:100
1:1000
proj. przepompownia ścieków, Rz.d.=107.99
Proj. kabel energ.
Proj. kan. deszcz. ø500, Rz.d.=111.20
proj. studnia tworzywowa ø1000, Kqt = 103.4°
Proj. wod. miejski ø110
Proj. wod. przył. ø90
proj. studnia tworzywowa ø1000
Proj. włączenie kanału ø0.16, Rz.d.=111.88
proj. studnia tworzywowa ø1000
Proj. wod. przył. ø90
proj. studnia tworzywowa ø1000
Proj. włączenie kanału ø0.16, Rz.d.=112.06

POZIOM PORÓWNAWCZY 103.00 m n.p.m.

PROJ. RZĘDNA TERENU	113.69		113.69		113.96	114.21		114.35	
RZĘDNA DNA KANAŁU	109.09	109.13	109.16	109.26	109.41	109.66	109.74	109.91	
ZAGŁĘBIENIE DNA KANAŁU	4.60		4.53		4.55	4.55		4.44	
SPADKI, DŁUGOŚCI	0.5%								
ŚREDNICA, MATERIAŁ									
ODLEGŁOŚCI	0.00	8.95 13.80	13.80	34.80 50.00	63.80	50.00	113.80	130.05 50.00	163.80	50.00
	KSP4		S69		S70		S71		S72	

Generator rysunkowy 7.34 (www.epi-graf.com.pl)

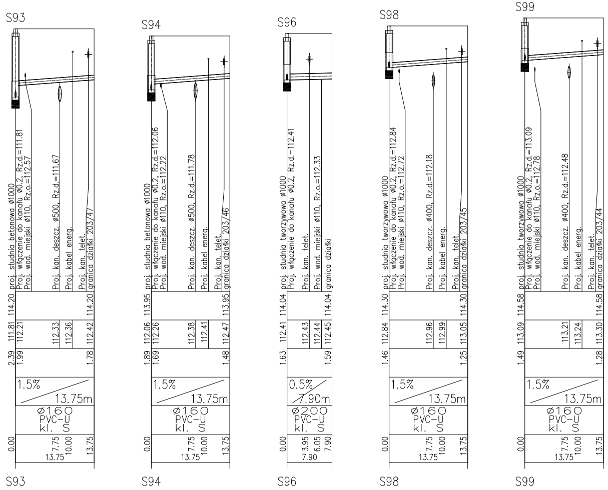
S93
proj. studnia betonowa ø1000
Proj. włączenie do kanału ø0.2, Rz.d.=111.81
Proj. wod. miejski ø110, Rz.o.=112.57
Proj. kan. deszcz. ø500, Rz.d.=111.67
Proj. kabel energ.
Proj. kan. telet.
granica działki 203/47
114.20
114.20
111.81
112.21
112.33
112.36
112.42
2.39
1.99
1.78
1.5%
13.75m
ø160
PVC-U
kl. S
0.00
7.75
10.00
13.75
13.75
S93
S94
proj. studnia betonowa ø1000
Proj. włączenie do kanału ø0.2, Rz.d.=112.06
Proj. wod. miejski ø110, Rz.o.=112.22
Proj. kan. deszcz. ø500, Rz.d.=111.78
Proj. kabel energ.
Proj. kan. telet.
granica działki 203/46
113.95
113.95
112.06
112.26
112.38
112.41
112.47
1.89
1.69
1.48
1.5%
13.75m
ø160
PVC-U
kl. S
0.00
7.75
10.00
13.75
13.75
S94
S96
proj. studnia tworzywowa ø1000
Proj. włączenie do kanału ø0.2, Rz.d.=112.41
Proj. kan. telet.
Proj. wod. miejski ø110, Rz.o.=112.33
granica działki
114.04
114.04
112.41
112.43
112.44
112.45
1.63
1.59
0.5%
7.90m
ø200
PVC-U
kl. S
0.00
3.95
6.05
7.90
7.90
S96
S98
proj. studnia tworzywowa ø1000
Proj. włączenie do kanału ø0.2, Rz.d.=112.84
Proj. wod. miejski ø110, Rz.o.=112.72
Proj. kan. deszcz. ø400, Rz.d.=112.18
Proj. kabel energ.
Proj. kan. telet.
granica działki 203/45
114.30
114.30
112.84
112.96
112.99
113.05
1.46
1.25
1.5%
13.75m
ø160
PVC-U
kl. S
0.00
7.75
10.00
13.75
13.75
S98
S99
proj. studnia tworzywowa ø1000
Proj. włączenie do kanału ø0.2, Rz.d.=113.09
Proj. wod. miejski ø110, Rz.o.=112.78
Proj. kan. deszcz. ø400, Rz.d.=112.48
Proj. kabel energ.
Proj. kan. telet.
granica działki 203/44
114.58
114.58
113.09
113.21
113.24
113.30
1.49
1.28
1.5%
13.75m
ø160
PVC-U
kl. S
0.00
7.75
10.00
13.75
13.75
S99

UWAGA:

Przed rozpoczęciem robót należy sprawdzić rzędne na skrzyżowaniach z istniejącym i projektowanym uzbrojeniem oraz rzędne włączenia do istniejącej kanalizacji.
Ostateczną regulację wysokościową włazów projektowanych studni wykonać na podstawie rzędnych profili zgodnie z projektem drogowym.
Przyłącza sanitarne do działek zaślepić korkiem w granicy
Włazy studzienne dla studni zlokalizowanych poza nawierzchnią jezdną w klasie B125 a dla studni zlokalizowanych w pasie jezdnym w klasie D400

NAZWA INWESTYCJI
Uzbrojenie Przasnyskiej Strefy Gospodarczej
PSG Sierakowo

ZAKRES
-

ZAMAWIAJĄCY:
Powiat Przasnyski
ul. Św. St. Kostki 5
06-300 Przasnysz

KONSORCJUM

MBZ
BIURO PROJEKTOWE
MBZ Andler, Tomczak sp. j. ul. Maślana 8/10
87-800 Włocławek tel. 54 235 42 90

ZIK
Zarząd Inwestycji Sp. z o.o.
99-300 Kutno, ul. Podrzeczna 5a, tel./fax. (0-24) 254-09-80

FUNKCJA:	IMIĘ I NAZWISKO:	UPRAWNIENIA:	PODPIS:
PROJEKTANT BRANŻY SANITARNEJ	Tomasz Lis	do projektowania w spec. sanitarnej LOD/1447/POOS/10	
SPRAWDZAJĄCY BRANŻY SANITARNEJ	Henryk Tarnowski	do projektowania w spec. sanitarnej LOD/0265/PWOS/05	
ASYSTENT BRANŻY SANITARNEJ	Agnieszka Lis		

FAZA: Projekt Wykonawczy

BRANŻA: BRANŻA SANITARNA INFRASTRUKTURA WEWNĘTRZNA

TYTUŁ RYSUNKU: Profil podłużny kanalizacji sanitarnej A-N-I

DATA: 10-12-2014
SKALA: 1:100/1000
1:100/500
NAZWA PLIKU: sierakowo.dwg
NUMER ARCH:
NUMER RYS.: 8S

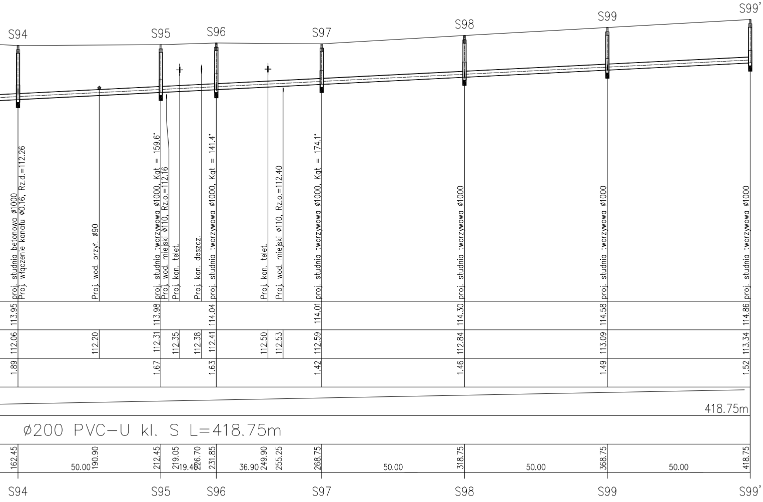
S94
S95
S96
S97
S98
S99
S99'
proj. studnia betonowa ø1000
Proj. włączenie kanału ø0.16, Rz.d.=112.26
Proj. wod. przył. ø90
proj. studnia tworzywowa ø1000, Kąt = 159.6°
Proj. wod. miejski ø110, Rz.o.=112.16
Proj. kan. telet.
Proj. kan. deszcz.
proj. studnia tworzywowa ø1000, Kąt = 141.4°
Proj. kan. telet.
Proj. wod. miejski ø110, Rz.o.=112.40
proj. studnia tworzywowa ø1000, Kąt = 174.1°
proj. studnia tworzywowa ø1000
proj. studnia tworzywowa ø1000
proj. studnia tworzywowa ø1000
113.95
113.98
114.04
114.01
114.30
114.58
114.86
112.06
112.20
112.31
112.35
112.38
112.41
112.50
112.53
112.59
112.84
113.09
113.34
1.89
1.67
1.63
1.42
1.46
1.49
1.52
418.75m
ø200 PVC-U kl. S L=418.75m
162.45
50.00
190.90
212.45
219.05
219.40
226.70
231.85
36.90
249.90
255.25
268.75
50.00
318.75
50.00
368.75
50.00
418.75

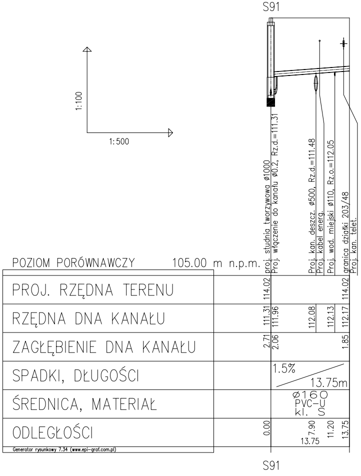
S91
1:100
1:500
proj. studnia tworzywowa ø1000
Proj. włączenie do kanału ø0.2, Rz.d.=111.31
Proj. kan. deszcz. ø500, Rz.d.=111.48
Proj. kabel energ.
Proj. wod. miejski ø110, Rz.o.=112.05
granica działki 203/48
Proj. kan. telet.
POZIOM PORÓWNAWCZY 105.00 m n.p.m.
PROJ. RZĘDNA TERENU
RZĘDNA DNA KANAŁU
ZAGŁĘBIENIE DNA KANAŁU
SPADKI, DŁUGOŚCI
ŚREDNICA, MATERIAŁ
ODLEGŁOŚCI
Generator rysunkowy 7.34 (www.epi-graf.com.pl)
114.02
114.02
111.31
111.96
112.08
112.13
112.17
2.71
2.06
1.85
1.5%
13.75m
ø160
PVC-U
kl. S
0.00
7.90
11.20
13.75
13.75

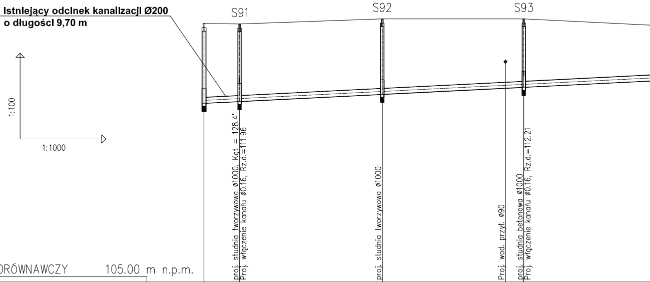
Istniejący odcinek kanalizacji Ø200
o długości 9,70 m
1:100
1:1000
S91
S92
S93
proj. studnia tworzywowa ø1000, Kąt = 128.4°
Proj. włączenie kanału ø0.16, Rz.d.=111.96
proj. studnia tworzywowa ø1000
Proj. wod. przył. ø90
proj. studnia betonowa ø1000
Proj. włączenie kanału ø0.16, Rz.d.=112.21

POZIOM PORÓWNAWCZY 105.00 m n.p.m.

PROJ. RZĘDNA TERENU	114.04		114.02		114.20			114.20	
RZĘDNA DNA KANAŁU	111.25		111.31		111.56		111.78	111.81	
ZAGŁĘBIENIE DNA KANAŁU	2.79		2.71		2.64			2.39	
SPADKI, DŁUGOŚCI		0.5%							
ŚREDNICA, MATERIAŁ									
ODLEGŁOŚCI	0.00	12.45	12.45	50.00	62.45	49.50	105.55	111.95	50.50
	S1		S91		S92			S93	

Generator rysunkowy 7.34 (www.epi-graf.com.pl)

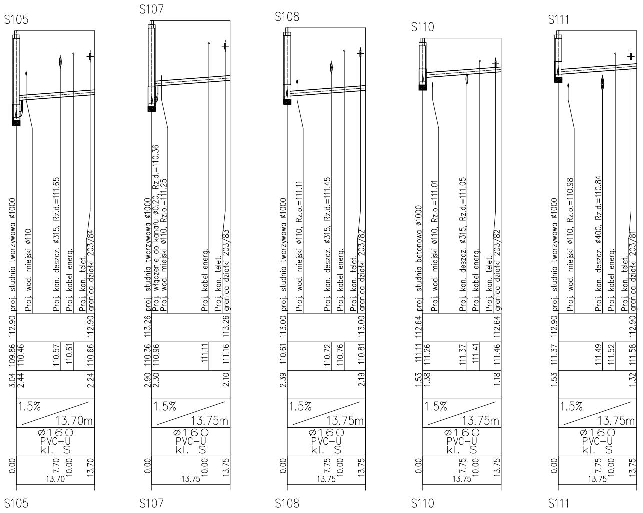
S105
proj. studnia tworzywowa ø1000
Proj. wod. miejski ø110
Proj. kan. deszcz. ø315, Rz.d.=111.65
Proj. kabel energ.
Proj. kan. telet.
granica działki 203/84
112.90
112.90
109.86
110.46
110.57
110.61
110.66
3.04
2.44
2.24
1.5%
13.70m
ø160
PVC-U
kl. S
0.00
7.70
10.00
13.70
13.70
S105
S107
proj. studnia tworzywowa ø1000
Proj. włączenie do kanału ø0.20, Rz.d.=110.36
Proj. wod. miejski ø110, Rz.o.=111.25
Proj. kabel energ.
Proj. kan. telet.
granica działki 203/83
113.26
113.26
110.36
110.96
111.11
111.16
2.90
2.30
2.10
1.5%
13.75m
ø160
PVC-U
kl. S
0.00
10.00
13.75
13.75
S107
S108
proj. studnia tworzywowa ø1000
Proj. wod. miejski ø110, Rz.o.=111.11
Proj. kan. deszcz. ø315, Rz.d.=111.45
Proj. kabel energ.
Proj. kan. telet.
granica działki 203/82
113.00
113.00
110.61
110.72
110.76
110.81
2.39
2.19
1.5%
13.75m
ø160
PVC-U
kl. S
0.00
7.75
10.00
13.75
13.75
S108
S110
proj. studnia betonowa ø1000
Proj. wod. miejski ø110, Rz.o.=111.01
Proj. kan. deszcz. ø315, Rz.d.=111.05
Proj. kabel energ.
Proj. kan. telet.
granica działki 203/82
112.64
112.64
111.11
111.26
111.37
111.41
111.46
1.53
1.38
1.18
1.5%
13.75m
ø160
PVC-U
kl. S
0.00
7.75
10.00
13.75
13.75
S110
S111
proj. studnia tworzywowa ø1000
Proj. wod. miejski ø110, Rz.o.=110.98
Proj. kan. deszcz. ø400, Rz.d.=110.84
Proj. kabel energ.
Proj. kan. telet.
granica działki 203/81
112.90
112.90
111.37
111.49
111.52
111.58
1.53
1.32
1.5%
13.75m
ø160
PVC-U
kl. S
0.00
7.75
10.00
13.75
13.75
S111

UWAGA:

Przed rozpoczęciem robót należy sprawdzić rzędne na skrzyżowaniach z istniejącym i projektowanym uzbrojeniem oraz rzędne włączenia do istniejącej kanalizacji.
Ostateczną regulację wysokościową włazów projektowanych studni wykonać na podstawie rzędnych profili zgodnie z projektem drogowym.
Przyłącza sanitarne do działek zaślepić korkiem w granicy
Włazy studzienne dla studni zlokalizowanych poza nawierzchnią jezdną w klasie B125 a dla studni zlokalizowanych w pasie jezdnym w klasie D400

NAZWA INWESTYCJI
Uzbrojenie Przasnyskiej Strefy Gospodarczej
PSG Sierakowo

ZAKRES
-

ZAMAWIAJĄCY:
Powiat Przasnyski
ul. Św. St. Kostki 5
06-300 Przasnysz

KONSORCJUM
MBZ BIURO PROJEKTOWE
MBZ Andler, Tomczak sp. j. ul. Maślana 8/10
87-800 Włocławek tel. 54 235 42 90

ZIK Zarząd Inwestycji Sp. z o.o.
99-300 Kutno, ul. Podrzeczna 5a, tel./fax. (0-24) 254-09-80

FUNKCJA:	IMIĘ I NAZWISKO:	UPRAWNIENIA:	PODPIS:
PROJEKTANT BRANŻY SANITARNEJ	Tomasz Lis	do projektowania w spec. sanitarnej LOD/1447/POOS/10	
SPRAWDZAJĄCY BRANŻY SANITARNEJ	Henryk Tarnowski	do projektowania w spec. sanitarnej LOD/0265/PWOS/05	
ASYSTENT BRANŻY SANITARNEJ	Agnieszka Lis		

FAZA: Projekt Wykonawczy

BRANŻA: BRANŻA SANITARNA INFRASTRUKTURA WEWNĘTRZNA

TYTUŁ RYSUNKU: Profil podłużny kanalizacji sanitarnej K-M

DATA: 10-12-2014
SKALA: 1:100/1000
1:100/500
NAZWA PLIKU: sierakowo.dwg
NUMER ARCH:
NUMER RYS.: 9S

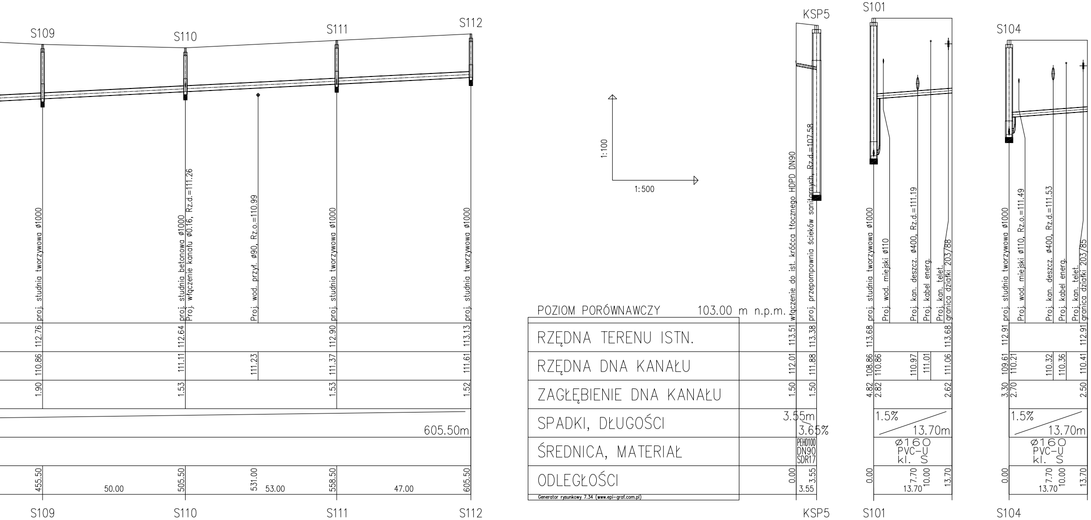
S109
S110
S111
S112
KSP5
S101
S104
1:100
1:500
proj. studnia tworzywowa ø1000
proj. studnia betonowa ø1000
Proj. włączenie kanału ø0.16, Rz.d.=111.26
Proj. wod. przył. ø90, Rz.o.=110.99
włączenie do ist. króćca tłocznego HDPD DN90
proj. przepompownia ścieków sanitarnych, Rz.d.=107.58
Proj. wod. miejski ø110
Proj. kan. deszcz. ø400, Rz.d.=111.19
Proj. kabel energ.
Proj. kan. telet.
granica działki 203/88
Proj. wod. miejski ø110, Rz.o.=111.49
Proj. kan. deszcz. ø400, Rz.d.=111.53
granica działki 203/85
POZIOM PORÓWNAWCZY 103.00 m n.p.m.
RZĘDNA TERENU ISTN.
RZĘDNA DNA KANAŁU
ZAGŁĘBIENIE DNA KANAŁU
SPADKI, DŁUGOŚCI
ŚREDNICA, MATERIAŁ
ODLEGŁOŚCI
Generator rysunkowy 7.34 (www.epi-graf.com.pl)
112.76
110.86
1.90
455.50
50.00
112.64
111.11
1.53
505.50
111.23
531.00
53.00
112.90
111.37
1.53
558.50
47.00
113.13
111.61
1.52
605.50
605.50m
113.51
112.01
1.50
0.00
113.38
111.88
1.50
3.55
3.55m
3.65%
PEHD100
DN90
SDR17
3.55
113.68
108.86
110.86
4.82
2.82
110.97
111.01
113.68
111.06
2.62
1.5%
13.70m
ø160
PVC-U
kl. S
0.00
7.70
10.00
13.70
13.70
112.91
109.61
110.21
3.30
2.70
110.32
110.36
112.91
110.41
2.50
1.5%
13.70m
ø160
PVC-U
kl. S
0.00
7.70
10.00
13.70
13.70

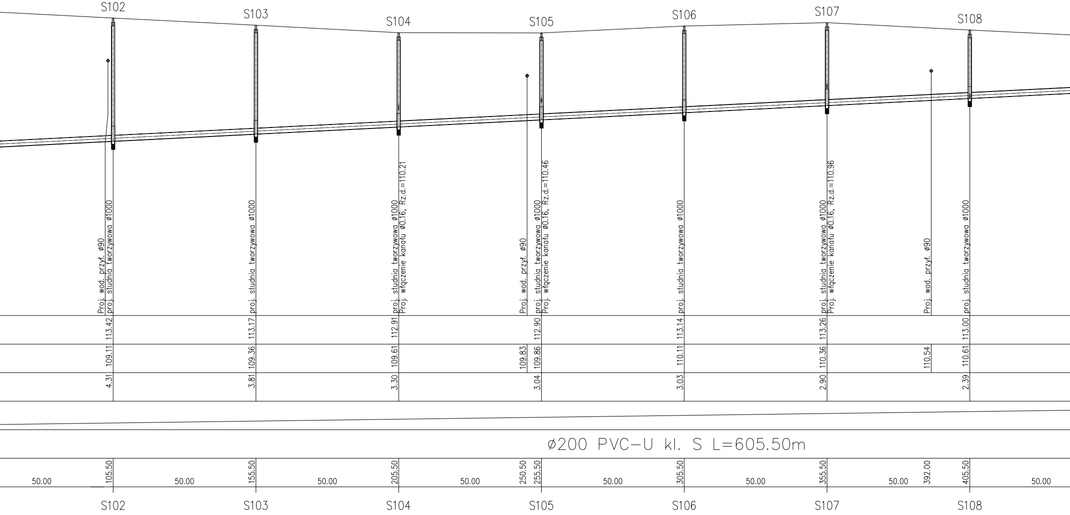
S102
S103
S104
S105
S106
S107
S108
Proj. wod. przył. ø90
proj. studnia tworzywowa ø1000
proj. studnia tworzywowa ø1000
proj. studnia tworzywowa ø1000
Proj. włączenie kanału ø0.16, Rz.d.=110.21
Proj. wod. przył. ø90
proj. studnia tworzywowa ø1000
Proj. włączenie kanału ø0.16, Rz.d.=110.46
proj. studnia tworzywowa ø1000
proj. studnia tworzywowa ø1000
Proj. włączenie kanału ø0.16, Rz.d.=110.96
Proj. wod. przył. ø90
proj. studnia tworzywowa ø1000
113.42
113.17
112.91
112.90
113.14
113.26
113.00
109.11
109.36
109.61
109.83
109.86
110.11
110.36
110.54
110.61
4.31
3.81
3.30
3.04
3.03
2.90
2.39
ø200 PVC-U kl. S L=605.50m
50.00
105.50
50.00
155.50
50.00
205.50
50.00
250.50
255.50
50.00
305.50
50.00
355.50
50.00
392.00
405.50
50.00
S102
S103
S104
S105
S106
S107
S108

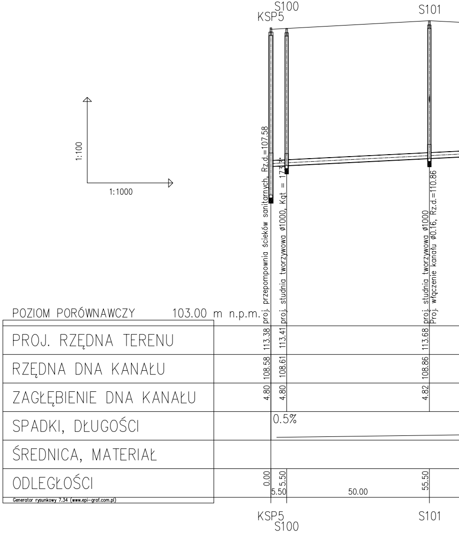
1:100
1:1000
S100
KSP5
S101
proj. przepompownia ścieków sanitarnych, Rz.d.=107.58
proj. studnia tworzywowa ø1000, Kąt = 173.1°
proj. studnia tworzywowa ø1000
Proj. włączenie kanału ø0.16, Rz.d.=110.86
POZIOM PORÓWNAWCZY 103.00 m n.p.m.
PROJ. RZĘDNA TERENU
113.38
113.41
113.68
RZĘDNA DNA KANAŁU
108.58
108.61
108.86
ZAGŁĘBIENIE DNA KANAŁU
4.80
4.80
4.82
SPADKI, DŁUGOŚCI
0.5%
ŚREDNICA, MATERIAŁ
ODLEGŁOŚCI
0.00
5.50
5.50
50.00
55.50
Generator rysunkowy 7.34 (www.epi-graf.com.pl)
KSP5
S100
S101

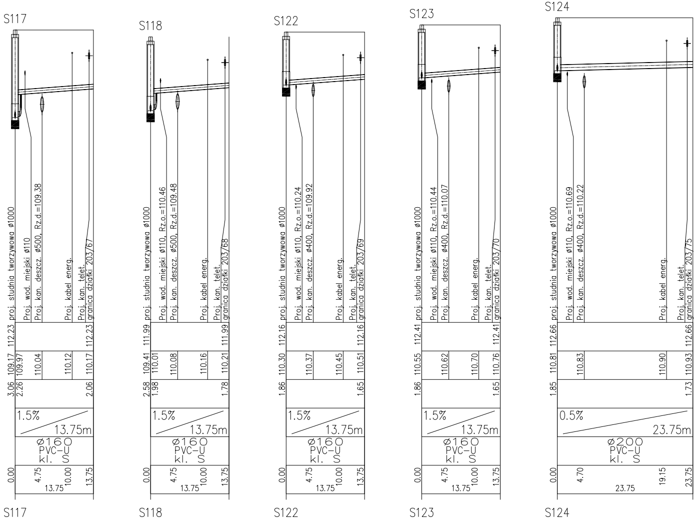
S117
proj. studnia tworzywowa ø1000
Proj. wod. miejski ø110
Proj. kan. deszcz. ø500, Rz.d.=109.38
Proj. kabel energ.
Proj. kan. telet.
granica działki 203/67
112.23
112.23
109.17
109.97
110.04
110.12
110.17
3.06
2.26
2.06
1.5%
13.75m
ø160
PVC-U
kl. S
0.00
4.75
13.75
10.00
13.75
S117
S118
proj. studnia tworzywowa ø1000
Proj. wod. miejski ø110, Rz.o.=110.46
Proj. kan. deszcz. ø500, Rz.d.=109.48
Proj. kabel energ.
Proj. kan. telet.
granica działki 203/68
111.99
111.99
109.41
110.01
110.08
110.16
110.21
2.58
1.98
1.78
1.5%
13.75m
ø160
PVC-U
kl. S
0.00
4.75
13.75
10.00
13.75
S118
S122
proj. studnia tworzywowa ø1000
Proj. wod. miejski ø110, Rz.o.=110.24
Proj. kan. deszcz. ø400, Rz.d.=109.92
Proj. kabel energ.
Proj. kan. telet.
granica działki 203/69
112.16
112.16
110.30
110.37
110.45
110.51
1.86
1.65
1.5%
13.75m
ø160
PVC-U
kl. S
0.00
4.75
13.75
10.00
13.75
S122
S123
proj. studnia tworzywowa ø1000
Proj. wod. miejski ø110, Rz.o.=110.44
Proj. kan. deszcz. ø400, Rz.d.=110.07
Proj. kabel energ.
Proj. kan. telet.
granica działki 203/70
112.41
112.41
110.55
110.62
110.70
110.76
1.86
1.65
1.5%
13.75m
ø160
PVC-U
kl. S
0.00
4.75
13.75
10.00
13.75
S123
S124
proj. studnia tworzywowa ø1000
Proj. wod. miejski ø110, Rz.o.=110.69
Proj. kan. deszcz. ø400, Rz.d.=110.22
Proj. kabel energ.
Proj. kan. telet.
granica działki 203/75
112.66
112.66
110.81
110.83
110.90
110.93
1.85
1.73
0.5%
23.75m
ø200
PVC-U
kl. S
0.00
4.70
23.75
19.15
23.75
S124

UWAGA:

Przed rozpoczęciem robót należy sprawdzić rzędne na skrzyżowaniach
z istniejącym i projektowanym uzbrojeniem oraz rzędne włączenia do
istniejącej kanalizacji.
Ostateczną regulację wysokościową włazów projektowanych
studni wykonać na podstawie rzędnych profili zgodnie z projektem drogowym.
Przyłącza sanitarne do działek zaślepić korkiem w granicy
Włazy studzienne dla studni zlokalizowanych poza nawierzchnią jezdną
w klasie B125 a dla studni zlokalizowanych w pasie jezdnym w klasie D400

NAZWA INWESTYCJI:
Uzbrojenie Przasnyskiej Strefy Gospodarczej
PSG Sierakowo

ZAKRES: -

ZAMAWIAJĄCY:
Powiat Przasnyski
ul. Św. St. Kostki 5
06-300 Przasnysz

KONSORCJUM

MBZ Biuro Projektowe
MBZ Andler, Tomczak sp. j. ul. Maślana 8/10
87-800 Włocławek tel. 54 235 42 90

ZIK
Zarząd Inwestycji Sp. z o.o.
99-300 Kutno, ul. Podrzeczna 5a, tel./fax. (0-24) 254-09-80

FUNKCJA:	IMIĘ I NAZWISKO:	UPRAWNIENIA:	PODPIS:
PROJEKTANT BRANŻY SANITARNEJ	Tomasz Lis	do projektowania w spec. sanitarnej LOD/1447/POOS/10	
SPRAWDZAJĄCY BRANŻY SANITARNEJ	Henryk Tarnowski	do projektowania w spec. sanitarnej LOD/0265/PWOS/05	
ASYSTENT BRANŻY SANITARNEJ	Agnieszka Lis		

FAZA: Projekt Wykonawczy

BRANŻA: BRANŻA SANITARNA INFRASTRUKTURA WEWNĘTRZNA

TYTUŁ RYSUNKU: Profil podłużny kanalizacji sanitarnej L-M

DATA: 10-12-2014
SKALA: 1:100/1000
1:100/500
NAZWA PLIKU: sierakowo.dwg
NUMER ARCH:
NUMER RYS.: 10S

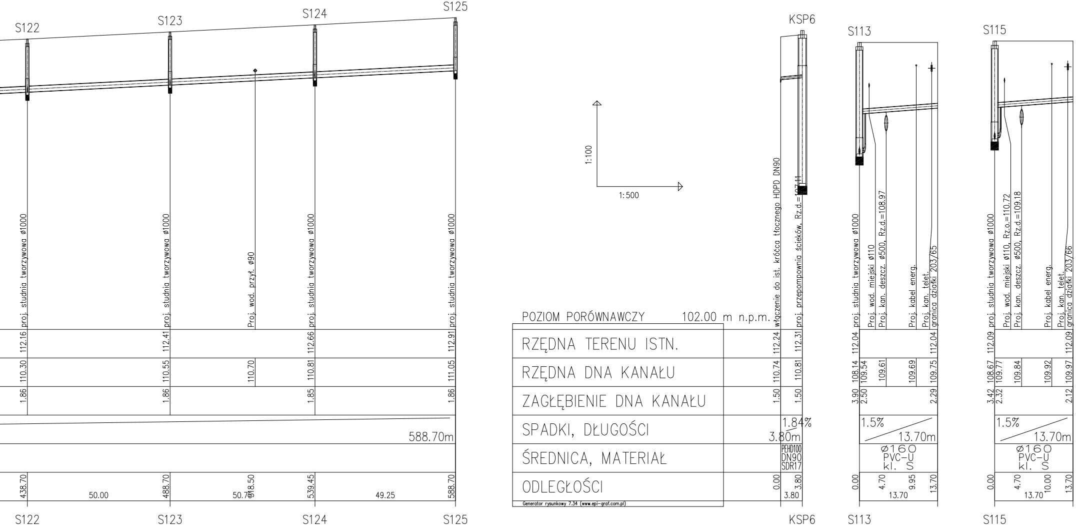
S122
S123
S124
S125
KSP6
S113
S115
proj. studnia tworzywowa ø1000
Proj. wod. przył. ø90
włączenie do ist. króćca tłocznego HDPD DN90
proj. przepompownia ścieków, Rz.d.=107.11
Proj. wod. miejski ø110
Proj. kan. deszcz. ø500, Rz.d.=108.97
Proj. kabel energ.
Proj. kan. telet.
granica działki 203/65
Proj. wod. miejski ø110, Rz.o.=110.72
Proj. kan. deszcz. ø500, Rz.d.=109.18
granica działki 203/66
1:100
1:500
POZIOM PORÓWNAWCZY 102.00 m n.p.m.
RZĘDNA TERENU ISTN.
RZĘDNA DNA KANAŁU
ZAGŁĘBIENIE DNA KANAŁU
SPADKI, DŁUGOŚCI
ŚREDNICA, MATERIAŁ
ODLEGŁOŚCI
Generator rysunkowy 7.34 (www.epi-graf.com.pl)
112.16
110.30
1.86
438.70
50.00
112.41
110.55
1.86
488.70
110.70
518.50
50.75
112.66
110.81
1.85
539.45
49.25
112.91
111.05
1.86
588.70
588.70m
112.24
110.74
1.50
0.00
112.31
110.81
1.50
1.84%
3.80m
PEHD100
DN90
SDR17
3.80
3.80
112.04
108.14
3.90
109.54
2.50
0.00
109.61
4.70
109.69
9.95
112.04
109.75
2.29
13.70
1.5%
13.70m
ø160
PVC-U
kl. S
13.70
112.09
108.67
3.42
109.77
2.32
0.00
109.84
4.70
109.92
10.00
112.09
109.97
2.12
13.70
1.5%
13.70m
ø160
PVC-U
kl. S
13.70

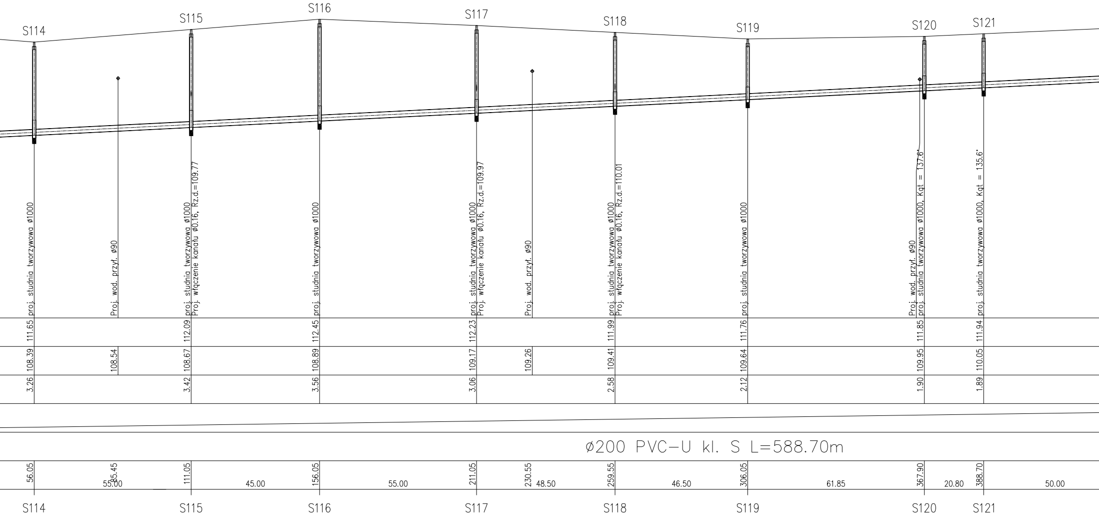
S114
S115
S116
S117
S118
S119
S120
S121
proj. studnia tworzywowa ø1000
Proj. wod. przył. ø90
proj. studnia tworzywowa ø1000
Proj. włączenie kanału ø0.16, Rz.d.=109.77
proj. studnia tworzywowa ø1000
proj. studnia tworzywowa ø1000
Proj. włączenie kanału ø0.16, Rz.d.=109.97
Proj. wod. przył. ø90
proj. studnia tworzywowa ø1000
Proj. włączenie kanału ø0.16, Rz.d.=110.01
proj. studnia tworzywowa ø1000
Proj. wod. przył. ø90
proj. studnia tworzywowa ø1000, Kąt = 137.6°
proj. studnia tworzywowa ø1000, Kąt = 135.6°
111.65
112.09
112.45
112.23
111.99
111.76
111.85
111.94
108.39
108.54
108.67
108.89
109.17
109.26
109.41
109.64
109.95
110.05
3.26
3.42
3.56
3.06
2.58
2.12
1.90
1.89
ø200 PVC-U kl. S L=588.70m
56.05
85.45
111.05
156.05
211.05
230.55
259.55
306.05
367.90
388.70
55.00
45.00
55.00
48.50
46.50
61.85
20.80
50.00
S114
S115
S116
S117
S118
S119
S120
S121

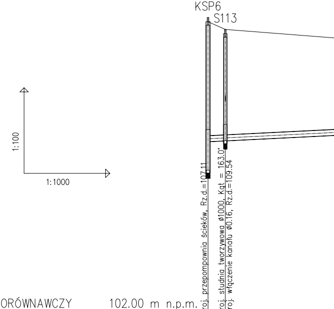
KSP6
S113
1:100
1:1000
proj. przepompownia ścieków, Rz.d.=107.11
proj. studnia tworzywowa ø1000, Kąt = 163.0°
Proj. włączenie kanału ø0.16, Rz.d.=109.54

POZIOM PORÓWNAWCZY 102.00 m n.p.m.

	KSP6		S113	
PROJ. RZĘDNA TERENU	112.31		112.04	
RZĘDNA DNA KANAŁU	108.11		108.14	
ZAGŁĘBIENIE DNA KANAŁU	4.20		3.90	
SPADKI, DŁUGOŚCI				0.5%
ŚREDNICA, MATERIAŁ				
ODLEGŁOŚCI	0.00	6.05	6.05	50.00

Generator rysunkowy 7.34 (www.epi-graf.com.pl)

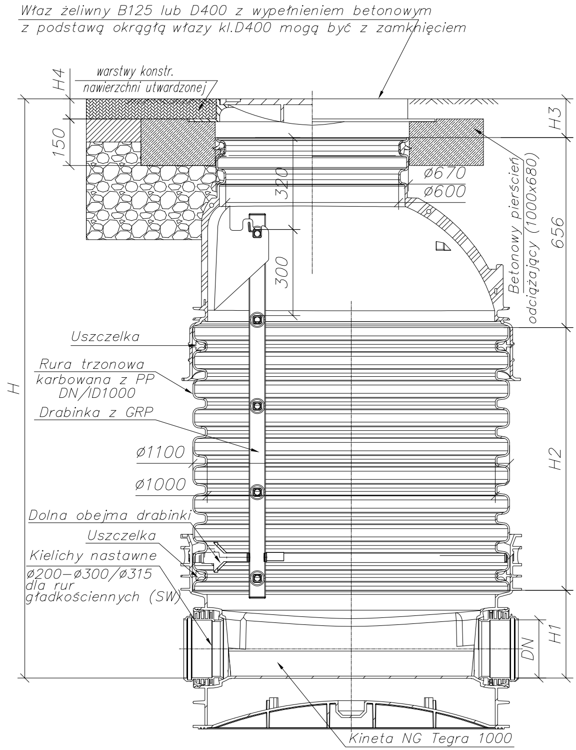
Właz żeliwny B125 lub D400 z wypełnieniem betonowym
z podstawą okrągłą włazy kl.D400 mogą być z zamknięciem
H4
warstwy konstr.
nawierzchni utwardzonej
150
H3
Betonowy pierścień
odciążający (1000x680)
ø670
ø600
320
300
656
H
Uszczelka
Rura trzonowa
karbowana z PP
DN/ID1000
Drabinka z GRP
ø1100
ø1000
H2
Dolna obejma drabinki
Uszczelka
Kielichy nastawne
ø200–ø300/ø315
dla rur
gładkościennych (SW)
H1
DN
Kineta NG Tegra 1000

NAZWA INWESTYCJI: Uzbrojenie Przasnyskiej Strefy Gospodarczej PSG Sierakowo

ZAKRES: -

ZAMAWIAJĄCY:
Powiat Przasnyski
ul. Św. St. Kostki 5
06-300 Przasnysz

KONSORCJUM

MBZ Biuro Projektowe
MBZ Andler, Tomczak sp. j. ul. Maślana 8/10
87-800 Włocławek tel. 54 235 42 90

Zarząd Inwestycji Sp. z o.o.
99-300 Kutno, ul. Podrzeczna 5a, tel./fax. (0-24) 254-09-80

FUNKCJA:	IMIĘ I NAZWISKO:	UPRAWNIENIA:	PODPIS:
PROJEKTANT BRANŻY SANITARNEJ	Tomasz Lis	do projektowania w spec. sanitarnej LOD/1447/POOS/10	
SPRAWDZAJĄCY BRANŻY SANITARNEJ	Henryk Tarnowski	do projektowania w spec. sanitarnej LOD/0265/PWOS/05	
ASYSTENT BRANŻY SANITARNEJ	Agnieszka Lis		

FAZA: Projekt Wykonawczy

BRANŻA: BRANŻA SANITARNA INFRASTRUKTURA WEWNĘTRZNA

TYTUŁ RYSUNKU: Schemat studzienki rewizyjnej tworzywowej DN1000

DATA:	SKALA:	NAZWA PLIKU:	NUMER ARCH:	NUMER RYS.:
10-12-2014	schemat	sierakowo.dwg		11S

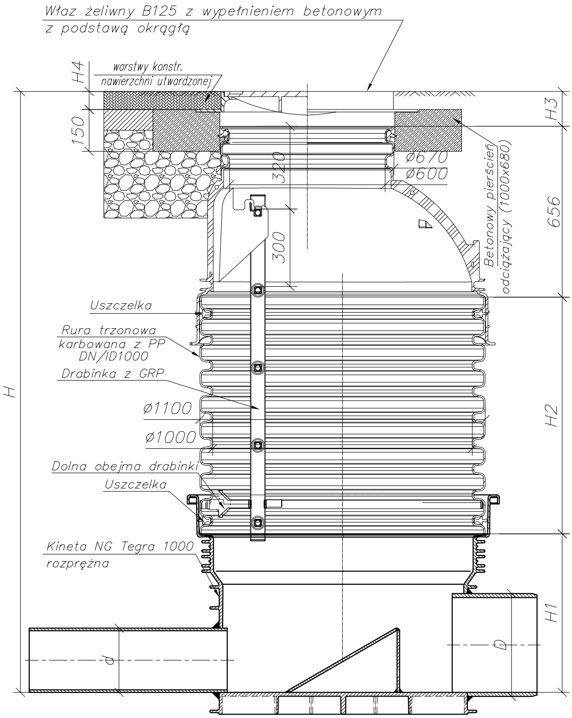
Właz żeliwny B125 z wypełnieniem betonowym
z podstawą okrągłą
H4
warstwy konstr.
nawierzchni utwardzonej
150
H3
320
ø670
ø600
300
Betonowy pierścień
odciążający (1000x680)
656
Uszczelka
Rura trzonowa
karbowana z PP
DN/ID1000
Drabinka z GRP
ø1100
ø1000
H2
H
Dolna obejma drabinki
Uszczelka
Kineta NG Tegra 1000
rozprężna
H1
d
D

NAZWA INWESTYCJI:
Uzbrojenie Przasnyskiej Strefy Gospodarczej
PSG Sierakowo

ZAKRES: -

ZAMAWIAJĄCY:
Powiat Przasnyski
ul. Św. St. Kostki 5
06-300 Przasnysz

KONSORCJUM

MBZ Biuro Projektowe
MBZ Andler, Tomczak sp. j. ul. Maślana 8/10
87-800 Włocławek tel. 54 235 42 90

Zarząd Inwestycji Sp. z o.o.
99-300 Kutno, ul. Podrzeczna 5a, tel./fax. (0-24) 254-09-80

FUNKCJA:	IMIĘ I NAZWISKO:	UPRAWNIENIA:	PODPIS:
PROJEKTANT BRANŻY SANITARNEJ	Tomasz Lis	do projektowania w spec. sanitarnej LOD/1447/POOS/10	
SPRAWDZAJĄCY BRANŻY SANITARNEJ	Henryk Tarnowski	do projektowania w spec. sanitarnej LOD/0265/PWOS/05	
ASYSTENT BRANŻY SANITARNEJ	Agnieszka Lis		

FAZA: Projekt Wykonawczy

BRANŻA: BRANŻA SANITARNA INFRASTRUKTURA WEWNĘTRZNA

TYTUŁ RYSUNKU: Schemat studzienki rozprężnej tworzywowej DN1000

DATA:	SKALA:	NAZWA PLIKU:	NUMER ARCH:	NUMER RYS.:
10-12-2014	schemat	sierakowo.dwg		12S

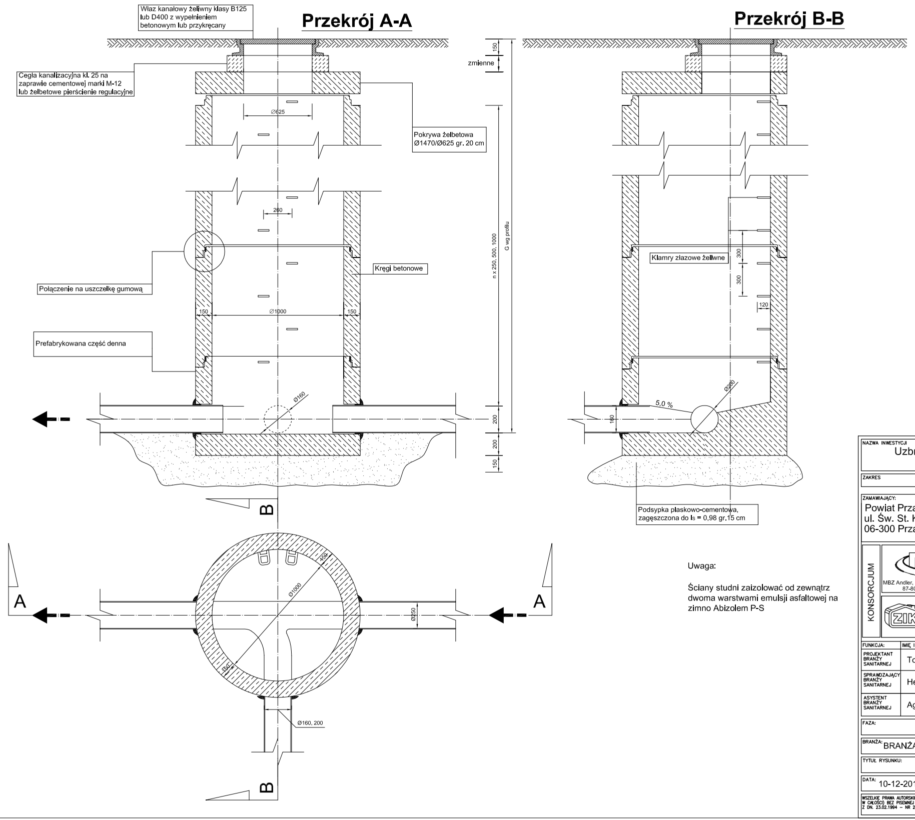
Przekrój A-A
Przekrój B-B
Właz kanałowy żeliwny klasy B125 lub D400 z wypełnieniem betonowym lub przykręcany
Cegła kanalizacyjna kl. 25 na zaprawie cementowej marki M-12 lub żelbetowe pierścienie regulacyjne
Pokrywa żelbetowa Ø1470/Ø625 gr. 20 cm
Połączenie na uszczelkę gumową
Kręgi betonowe
Prefabrykowana część denna
Klamry złazowe żeliwne
Podsypka piaskowo-cementowa, zagęszczona do Is = 0,98 gr.15 cm
Ø625
260
Ø1000
150
150
Ø160
Ø200
5,0 %
160
300
300
120
zmienne
150
n x 250, 500, 1000
G wg profilu
200
200
150
A
A
B
B
Ø250
Ø1000
450
150
Ø160, 200

Uwaga:

Ściany studni zaizolować od zewnątrz dwoma warstwami emulsji asfaltowej na zimno Abizolem P-S

NAZWA INWESTYCJI
Uzbrojenie Przasnyskiej Strefy Gospodarczej
PSG Sierakowo

ZAKRES
-

ZAMAWIAJĄCY:
Powiat Przasnyski
ul. Św. St. Kostki 5
06-300 Przasnysz

KONSORCJUM

MBZ BIURO PROJEKTOWE
MBZ Andler, Tomczak sp. j. ul. Maślana 8/10
87-800 Włocławek tel. 54 235 42 90

ZIK Zarząd Inwestycji Sp. z o.o.
99-300 Kutno, ul. Podrzeczna 5a, tel./fax. (0-24) 254-09-60

FUNKCJA:	IMIĘ I NAZWISKO:	UPRAWNIENIA:	PODPIS:
PROJEKTANT BRANŻY SANITARNEJ	Tomasz Lis	do projektowania w spec. sanitarnej LOD/1447/POOS/10	
SPRAWDZAJĄCY BRANŻY SANITARNEJ	Henryk Tarnowski	do projektowania w spec. sanitarnej LOD/0265/PWOS/05	
ASYSTENT BRANŻY SANITARNEJ	Agnieszka Lis		

FAZA: Projekt Wykonawczy

BRANŻA: BRANŻA SANITARNA INFRASTRUKTURA WEWNĘTRZNA

TYTUŁ RYSUNKU: Typowa studnia połączeniowa Ø1000 betonowa

DATA:	SKALA:	NAZWA PLIKU:	NUMER ARCH:	NUMER RYS.:
10-12-2014	schemat	sierakowo.dwg		13S

KARTA INFORMACYJNA
Uzbrojenie Przasnyskiej Strefy Gospodarczej
Przasnysz
PS/1200x5,60/N-65/AS 0630 S13/4 D
PS1

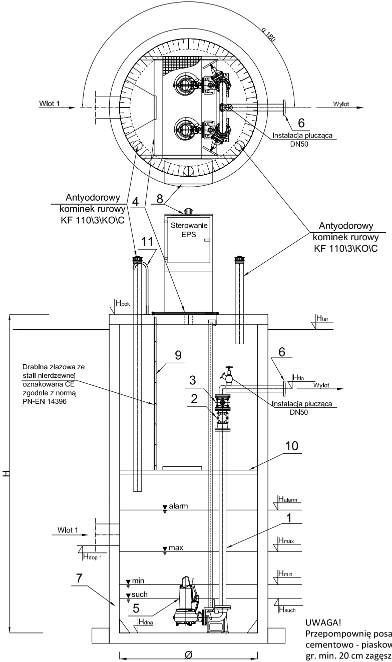

α 180
Wlot 1
Wylot
6
Instalacja płucząca
DN50
Antyodorowy
kominek rurowy
KF 110\3\KO\C
4
8
Sterowanie
EPS
11
Antyodorowy
kominek rurowy
KF 110\3\KO\C
Hpok
Hter
9
6
Htlo
Wylot
Drabina złazowa ze
stali nierdzewnej
oznakowana CE
zgodnie z normą
PN-EN 14396
3
2
Instalacja płucząca
DN50
10
H
alarm
Halarm
1
Wlot 1
max
Hmax
Hdop 1
7
min
Hmin
such
5
Hsuch
Hdna
Ø

	Nazwa elementu	szt.
1	Orurowanie DN65	mb.
2	Zawór kulowy zwrotny DN65	2
3	Zasuwa DN65	2
4	Przykrycie włazowe 610x880 - stal 1.4301	1
5	Pompa ABS lub równoważna AS 0630 S13/4 D P1= 1,9 kW P2= 1,3 kW In= 3,6 A	2
6	Kołnierz normowy DN65	1
7	Zbiornik Beton C35/45 Ø1200 mm H=5,43 m	1
8	Szafa sterownicza	1
9	Drabina do pomostu - stal 1.4301, oznakowana CE	1
10	Pomost eksploatacyjny - stal 1.4301 + krata TWS	1
11	Poręcz złazowa - stal 1.4301	2

	Oznaczenie	m n.p.m.
1	H_{pok}	114,25
2	H_{ter}	114,15
3	H_{tlo}	112,75
4	H_{dop1} Ø200	109,72
5	H_{dop2} Ø	-
6	H_{dop3} Ø	-
7	H_{alarm}	109,92
8	H_{max}	109,62
9	H_{min}	109,32
10	H_{such}	109,22
11	H_{dna}	108,82

UWAGA!
Przepompownię posadowić na podsypce cementowo - piaskowej gr. min. 20 cm zagęszczonej do stopnia zagęszczenia Id = 0,98

UWAGA!
Sterowanie i monitoring przepompowni dostosować do istniejącego systemu Zamawiającego

NAZWA INWESTYCJI:
Uzbrojenie Przasnyskiej Strefy Gospodarczej
PSG Sierakowo

ZAKRES:
-

ZAMAWIAJĄCY:
Powiat Przasnyski
ul. Św. St. Kostki 5
06-300 Przasnysz

KONSORCJUM
MBZ BIURO PROJEKTOWE
MBZ Andler, Tomczak sp. j. ul. Maślana 8/10
87-800 Włocławek tel. 54 235 42 90

Zarząd Inwestycji Sp. z o.o.
99-300 Kutno, ul. Podrzeczna 5a, tel./fax. (0-24) 254-09-80

FUNKCJA:	IMIĘ I NAZWISKO:	UPRAWNIENIA:	PODPIS:
PROJEKTANT BRANŻY SANITARNEJ	Tomasz Lis	do projektowania w spec. sanitarnej LOD/1447/POOS/10	
SPRAWDZAJĄCY BRANŻY SANITARNEJ	Henryk Tarnowski	do projektowania w spec. sanitarnej LOD/0265/PWOS/05	
ASYSTENT BRANŻY SANITARNEJ	Agnieszka Lis		

FAZA: Projekt Wykonawczy

BRANŻA: BRANŻA SANITARNA INFRASTRUKTURA WEWNĘTRZNA

TYTUŁ RYSUNKU: Schemat przepompowni ścieków sanitarnych KSP1

DATA:	SKALA:	NAZWA PLIKU:	NUMER ARCH:	NUMER RYS.:
10-12-2014	schemat	sierakowo.dwg		14S

KARTA INFORMACYJNA
Uzbrojenie Przasnyskiej Strefy Gospodarczej
Przasnysz
PS/1200x5,35/N-65/AS 0630 S13/4 D
PS2

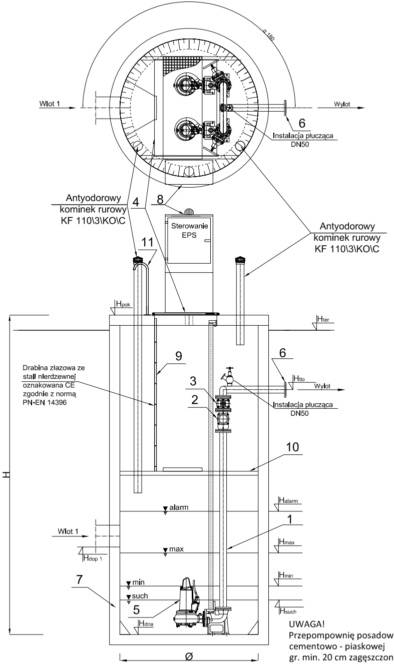

Wlot 1
Wylot
ø 180
6
Instalacja płucząca
DN50
Antyodorowy
kominek rurowy
KF 110\3\KO\C
4
8
Antyodorowy
kominek rurowy
KF 110\3\KO\C
Sterowanie
EPS
11
Hpok
Hter
9
6
Htło
Wylot
Drabina złazowa ze
stali nierdzewnej
oznakowana CE
zgodnie z normą
PN-EN 14396
3
2
Instalacja płucząca
DN50
10
H
Halarm
alarm
1
Wlot 1
max
Hmax
Hdop 1
7
min
Hmin
such
5
Hsuch
Hdna
Ø

	Nazwa elementu	szt.
1	Orurowanie DN65	mb.
2	Zawór kulowy zwrotny DN65	2
3	Zasuwa DN65	2
4	Przykrycie włazowe 610x880 - stal 1.4301	1
5	Pompa ABS lub równoważna AS 0630 S13/4 D P1= 1,9 kW P2= 1,3 kW In= 3,6 A	2
6	Kołnierz normowy DN65	1
7	Zbiornik Beton C35/45 Ø1200 mm H=5,35m	1
8	Szafa sterownicza	1
9	Drabina do pomostu - stal 1.4301, oznakowana CE	1
10	Pomost eksploatacyjny - stal 1.4301 + krata TWS	1
11	Poręcz złazowa - stal 1.4301	2

	Oznaczenie	m n.p.m.
1	Hpok	114,74
2	Hter	114,59
3	Htło	113,09
4	Hdop1 Ø200	110,29
5	Hdop2 Ø	-
6	Hdop3 Ø	-
7	Halarm	110,49
8	Hmax	110,19
9	Hmin	109,89
10	Hsuch	109,79
11	Hdna	109,39

UWAGA!
Przepompownię posadowić na podsypce
cementowo - piaskowej
gr. min. 20 cm zagęszczonej do stopnia
zagęszczenia Id = 0,98

UWAGA!
Sterowanie i monitoring przepompowni
dostosować do istniejącego systemu Zamawiającego

NAZWA INWESTYCJI
Uzbrojenie Przasnyskiej Strefy Gospodarczej
PSG Sierakowo

ZAKRES -

ZAMAWIAJĄCY:
Powiat Przasnyski
ul. Św. St. Kostki 5
06-300 Przasnysz

KONSORCJUM

MBZ BIURO PROJEKTOWE
MBZ Andler, Tomczak sp. j. ul. Maślana 8/10
87-800 Włocławek tel. 54 235 42 90

ZIK Zarząd Inwestycji Sp. z o.o.
99-300 Kutno, ul. Podrzeczna 5a, tel./fax. (0-24) 254-09-80

FUNKCJA:	IMIĘ I NAZWISKO:	UPRAWNIENIA:	PODPIS:
PROJEKTANT BRANŻY SANITARNEJ	Tomasz Lis	do projektowania w spec. sanitarnej LOD/1447/POOS/10	
SPRAWDZAJĄCY BRANŻY SANITARNEJ	Henryk Tarnowski	do projektowania w spec. sanitarnej LOD/0265/PWOS/05	
ASYSTENT BRANŻY SANITARNEJ	Agnieszka Lis		

FAZA: Projekt Wykonawczy

BRANŻA: BRANŻA SANITARNA INFRASTRUKTURA WEWNĘTRZNA

TYTUŁ RYSUNKU: Schemat przepompowni ścieków sanitarnych KSP2

DATA: 10-12-2014
SKALA: schemat
NAZWA PLIKU: sierakowo.dwg
NUMER ARCH:
NUMER RYS.: 15S

KARTA INFORMACYJNA
Uzbrojenie Przasnyskiej Strefy Gospodarczej
Przasnysz
PS/1200x5,60/N-80/AS 0830 S13/4 D
PS3

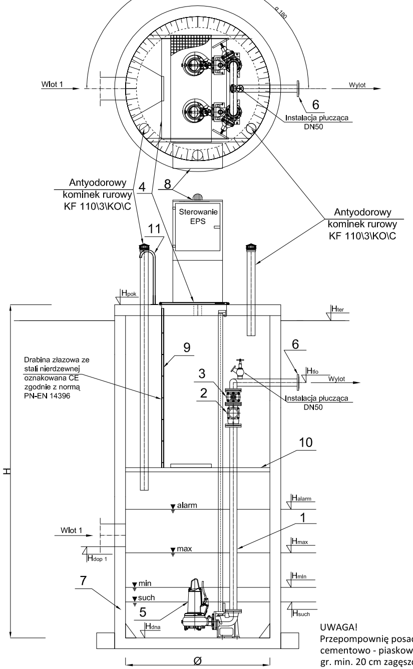

Wlot 1
Wylot
6
Instalacja płucząca DN50
Antyodorowy kominek rurowy KF 110\3\KO\C
4
8
Sterowanie EPS
11
Antyodorowy kominek rurowy KF 110\3\KO\C
Hpok
Hter
9
Drabina złazowa ze stali nierdzewnej oznakowana CE zgodnie z normą PN-EN 14396
3
2
6
Htlo
Wylot
Instalacja płucząca DN50
10
H
alarm
Halarm
1
Wlot 1
max
Hmax
Hdop 1
7
min
Hmin
such
5
Hsuch
Hdna
Ø

	Nazwa elementu	szt.
1	Orurowanie DN80	mb.
2	Zawór kulowy zwrotny DN80	2
3	Zasuwa DN80	2
4	Przykrycie włazowe 610x880 - stal 1.4301	1
5	Pompa ABS lub równoważna AS 0830 S13/4 D P1= 1,9 kW P2= 1,3 kW In= 3,6 A	2
6	Kołnierz normowy DN80	1
7	Zbiornik Beton C35/45 Ø1200 mm H=5,60m	1
8	Szafa sterownicza	1
9	Drabina do pomostu - stal 1.4301, oznakowana CE	1
10	Pomost eksploatacyjny - stal 1.4301 + krata TWS	1
11	Poręcz złazowa - stal 1.4301	2

	Oznaczenie	m n.p.m.
1	Hpok	113,95
2	Hter	113,85
3	Htlo	112,35
4	Hdop1 Ø 200	109,35
5	Hdop2 Ø	-
6	Hdop3 Ø	-
7	Halarm	109,55
8	Hmax	109,25
9	Hmin	108,85
10	Hsuch	108,75
11	Hdna	108,35

UWAGA!
Przepompownię posadowić na podsypce cementowo - piaskowej gr. min. 20 cm zagęszczonej do stopnia zagęszczenia Id = 0,98

UWAGA!
Sterowanie i monitoring przepompowni dostosować do istniejącego systemu Zamawiającego

NAZWA INWESTYCJI: Uzbrojenie Przasnyskiej Strefy Gospodarczej PSG Sierakowo

ZAKRES: -

ZAMAWIAJĄCY:
Powiat Przasnyski
ul. Św. St. Kostki 5
06-300 Przasnysz

KONSORCJUM

MBZ Andler, Tomczak sp. j. ul. Maślana 8/10
87-800 Włocławek tel. 54 235 42 90

Zarząd Inwestycji Sp. z o.o.
99-300 Kutno, ul. Podrzeczna 5a, tel./fax. (0-24) 254-09-80

FUNKCJA:	IMIĘ I NAZWISKO:	UPRAWNIENIA:	PODPIS:
PROJEKTANT BRANŻY SANITARNEJ	Tomasz Lis	do projektowania w spec. sanitarnej LOD/1447/POOS/10	
SPRAWDZAJĄCY BRANŻY SANITARNEJ	Henryk Tarnowski	do projektowania w spec. sanitarnej LOD/0265/PWOS/05	
ASYSTENT BRANŻY SANITARNEJ	Agnieszka Lis		

FAZA: Projekt Wykonawczy

BRANŻA: BRANŻA SANITARNA INFRASTRUKTURA WEWNĘTRZNA

TYTUŁ RYSUNKU: Schemat przepompowni ścieków sanitarnych KSP3

DATA: 10-12-2014
SKALA: schemat
NAZWA PLIKU: sierakowo.dwg
NUMER ARCH:
NUMER RYS.: 16S

KARTA INFORMACYJNA
Uzbrojenie Przasnyskiej Strefy Gospodarczej
Przasnysz
PS/1200x5,85/N-80/AS 0830 S22/4 D
PS4

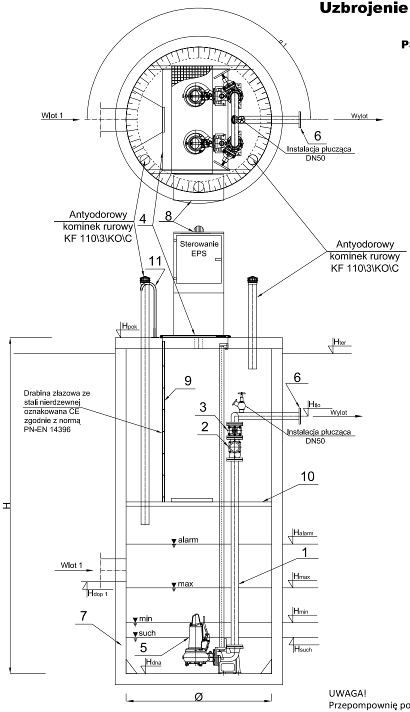
Wlot 1
Wylot
6
Instalacja płucząca
DN50
Antyodorowy
kominek rurowy
KF 110\3\KO\C
4
8
Sterowanie
EPS
11
Antyodorowy
kominek rurowy
KF 110\3\KO\C
Hpok
Hter
9
6
Htło
Wylot
Drabina złazowa ze
stali nierdzewnej
oznakowana CE
zgodnie z normą
PN-EN 14396
3
2
Instalacja płucząca
DN50
10
H
alarm
Halarm
1
Wlot 1
max
Hmax
Hdop 1
7
min
Hmin
such
Hsuch
5
Hdna
Ø

	Nazwa elementu	szt.
1	Orurowanie DN80	mb.
2	Zawór kulowy zwrotny DN80	2
3	Zasuwa DN80	2
4	Przykrycie włazowe 610x880 - stal 1.4301	1
5	Pompa ABS lub równoważna AS 0830 S22/4 D P1= 3,0 kW P2= 2,2 kW In= 5,5 A	2
6	Kołnierz normowy DN80	1
7	Zbiornik Beton C35/45 Ø1200 mm H=5,85m	1
8	Szafa sterownicza	1
9	Drabina do pomostu - stal 1.4301, oznakowana CE	1
10	Pomost eksploatacyjny - stal 1.4301 + krata TWS	1
11	Poręcz złazowa - stal 1.4301	2

	Oznaczenie	m n.p.m.
1	Hpok	113,84
2	Hter	113,69
3	Htło	112,19
4	Hdop1 Ø 200	109,09
5	Hdop2 Ø	-
6	Hdop3 Ø	-
7	Halarm	109,29
8	Hmax	108,99
9	Hmin	108,49
10	Hsuch	108,39
11	Hdna	107,99

UWAGA!
Przepompownię posadowić na podsypce cementowo - piaskowej gr. min. 20 cm zagęszczonej do stopnia zagęszczenia Id = 0,98

UWAGA!
Sterowanie i monitoring przepompowni dostosować do istniejącego systemu Zamawiającego

NAZWA INWESTYCJI:
Uzbrojenie Przasnyskiej Strefy Gospodarczej
PSG Sierakowo

ZAKRES: -

ZAMAWIAJĄCY:
Powiat Przasnyski
ul. Św. St. Kostki 5
06-300 Przasnysz

KONSORCJUM

MBZ BIURO PROJEKTOWE
MBZ Andler, Tomczak sp. j. ul. Maślana 8/10
87-800 Włocławek tel. 54 235 42 90

Zarząd Inwestycji Sp. z o.o.
99-300 Kutno, ul. Podrzeczna 5a, tel./fax. (0-24) 254-09-80

FUNKCJA:	IMIĘ I NAZWISKO:	UPRAWNIENIA:	PODPIS:
PROJEKTANT BRANŻY SANITARNEJ	Tomasz Lis	do projektowania w spec. sanitarnej LOD/1447/POOS/10	
SPRAWDZAJĄCY BRANŻY SANITARNEJ	Henryk Tarnowski	do projektowania w spec. sanitarnej LOD/0265/PWOS/05	
ASYSTENT BRANŻY SANITARNEJ	Agnieszka Lis		

FAZA: Projekt Wykonawczy

BRANŻA: BRANŻA SANITARNA INFRASTRUKTURA WEWNĘTRZNA

TYTUŁ RYSUNKU: Schemat przepompowni ścieków sanitarnych KSP4

DATA: 10-12-2014
SKALA: schemat
NAZWA PLIKU: sierakowo.dwg
NUMER ARCH:
NUMER RYS.: 17S

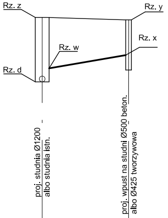
Rz. z
Rz. y
Rz. x
Rz. w
Rz. d
proj. studnia Ø1200
albo studnia istn.
proj. wpust na studni Ø500 beton.
albo Ø425 tworzywowa

Rzędna terenu	
Rzędna dna kanału	
Zagłębienie kanału	
Materiał, średnica	Ø200 PP SN8
Spadek / Długość	
Odległość	

D ... W ...
Dw ...

Schematyczny profil wpustu deszczowego - rozpatrywać z tabelką

Przy dużym zagłębieniu istniejącej kanalizacji deszczowej należy wykonać podłączenie przepadowe

włączenie przez połączenie siodłowe

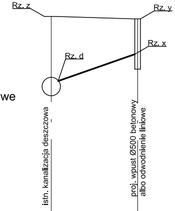
Rz. z
Rz. y
Rz. x
Rz. d
istn. kanalizacja deszczowa
proj. wpust Ø500 betonowy
albo odwodnienie liniowe

Rzędna terenu	
Rzędna dna kanału	
Zagłębienie kanału	
Materiał, średnica	Ø200 PP SN10
Spadek / Długość	
Odległość	

D ... W ...
Di ... OL ...

Schematyczny profil wpustu deszczowego
łączonego na trójnik siodłowy

NAZWA INWESTYCJI
Uzbrojenie Przasnyskiej Strefy Gospodarczej
PSG Sierakowo

ZAKRES -

ZAMAWIAJĄCY:
Powiat Przasnyski
ul. Św. St. Kostki 5
06-300 Przasnysz

KONSORCJUM

MBZ Biuro Projektowe
MBZ Andler, Tomczak sp. j. ul. Maślana 8/10
87-800 Włocławek tel. 54 235 42 90

Zarzad Inwestycji Sp. z o.o.
99-300 Kutno, ul. Podrzeczna 5a, tel./fax. (0-24) 254-09-80

FUNKCJA:	IMIĘ I NAZWISKO:	UPRAWNIENIA:	PODPIS:
PROJEKTANT BRANŻY SANITARNEJ	Tomasz Lis	do projektowania w spec. sanitarnej LOD/1447/POOS/10	
SPRAWDZAJĄCY BRANŻY SANITARNEJ	Henryk Tarnowski	do projektowania w spec. sanitarnej LOD/0265/PWOS/05	
ASYSTENT BRANŻY SANITARNEJ	Agnieszka Lis		

FAZA: Projekt Wykonawczy

BRANŻA: BRANŻA SANITARNA INFRASTRUKTURA WEWNĘTRZNA

TYTUŁ RYSUNKU: Schemat podłączenia wpustów

DATA: 10-12-2014
SKALA: schemat
NAZWA PLIKU: sierakowo.dwg
NUMER ARCH: ·
NUMER RYS.: 11D

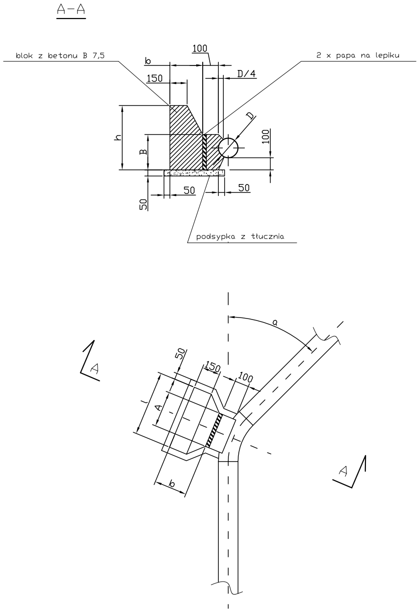
A–A
blok z betonu B 7,5
2 x papa na lepiku
podsypka z tłucznia
b
150
100
D/4
D
h
B
50
50
50
100
A
A
l
A
50
150
100
b
a

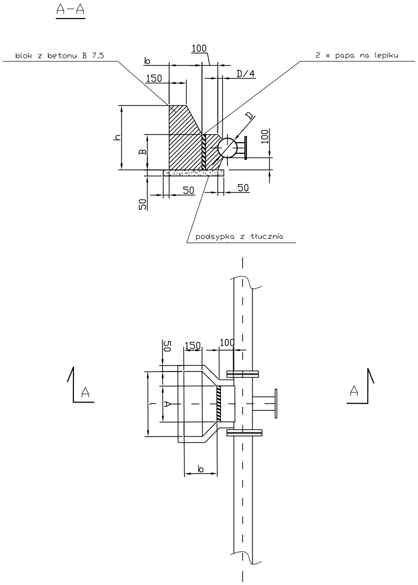
A–A
blok z betonu B 7,5
2 x papa na lepiku
podsypka z tłucznia
b
150
100
D/4
D
h
B
50
50
50
100
A
A
50
150
100
l
A
b

WYMIARY BLOKÓW OPOROWYCH

Bloki oporowe na załamaniu						
średnica nomin. D	kąt zał. a	A	B	ciśn. pr. 10 at		
				h	l	b
mm	stop.	mm				
Łuk DN110	11; 22;	300	300	300	340	300
	30	300	300	300	340	300
	45	300	300	300	500	300
	90	300	300	300	900	300
Trójnik DN100/Ø110 DN100/DN80	—	300	200	300	450	300

NAZWA INWESTYCJI
Uzbrojenie Przasnyskiej Strefy Gospodarczej
PSG Sierakowo

ZAKRES
–

ZAMAWIAJĄCY:
Powiat Przasnyski
ul. Św. St. Kostki 5
06-300 Przasnysz

KONSORCJUM

MBZ Biuro Projektowe
MBZ Andler, Tomczak sp. j. ul. Maślana 8/10
87-800 Włocławek tel. 54 235 42 90

Zarzad Inwestycji Sp. z o.o.
99-300 Kutno, ul. Podrzeczna 5a, tel./fax. (0-24) 254-09-80

FUNKCJA:	IMIĘ I NAZWISKO:	UPRAWNIENIA:	PODPIS:
PROJEKTANT BRANŻY SANITARNEJ	Tomasz Lis	do projektowania w spec. sanitarnej LOD/1447/POOS/10	
SPRAWDZAJĄCY BRANŻY SANITARNEJ	Henryk Tarnowski	do projektowania w spec. sanitarnej LOD/0265/PWOS/05	
ASYSTENT PROJEKTANTA BRANŻY SANITARNEJ	Agnieszka Lis		

FAZA: Projekt Wykonawczy

BRANŻA: BRANŻA SANITARNA INFRASTRUKTURA WEWNĘTRZNA

TYTUŁ RYSUNKU: Bloki oporowe

DATA:	SKALA:	NAZWA PLIKU:	NUMER ARCH:	NUMER RYS.:
10-12-2014	SCHEMAT	sierakowo.dwg	·	11W

Studnia betonowa z włazem kl. D400
w drodze i B125 w terenie zielonym

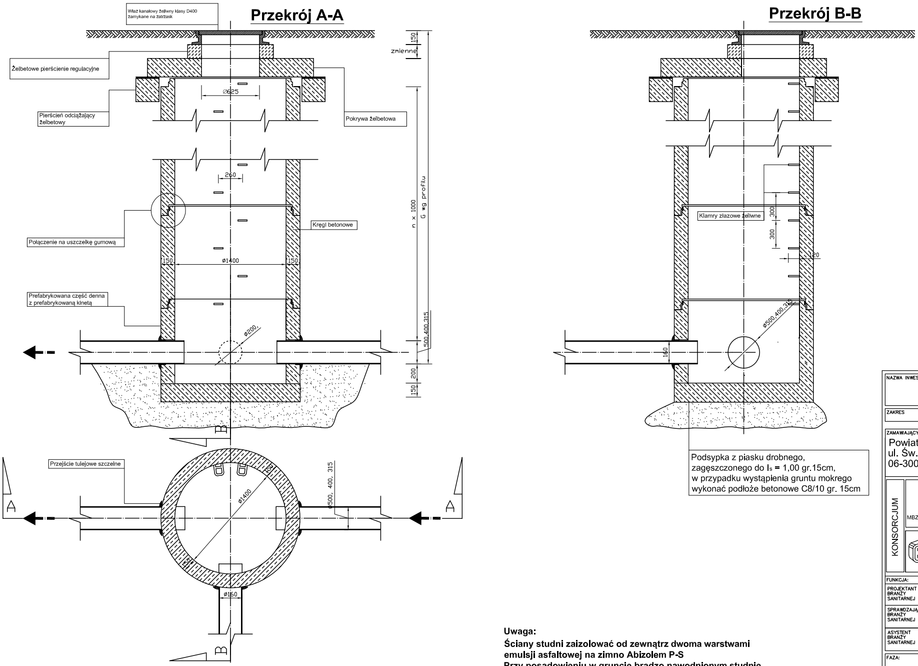
Przekrój A-A
Właz kanałowy żeliwny klasy D400 zamykane na zatrzask
Żelbetowe pierścienie regulacyjne
Pierścień odciążający żelbetowy
Pokrywa żelbetowa
Połączenie na uszczelkę gumową
Kręgi betonowe
Prefabrykowana część denna z prefabrykowaną kinetą
Przejście tulejowe szczelne
Ø625
260
150
Ø1400
150
Ø200,
150
zmienne
n x 1000
G wg profilu
500,400,315
200
150
Ø500, 400, 315
Ø1400
Ø150
A
A
B
B
Przekrój B-B
Klamry złazowe żeliwne
300
300
20
Ø500,400,315
160

Podsypka z piasku drobnego,
zagęszczonego do I_s = 1,00 gr.15cm,
w przypadku wystąpienia gruntu mokrego
wykonać podłoże betonowe C8/10 gr. 15cm

Uwaga:
Ściany studni zaizolować od zewnątrz dwoma warstwami emulsji asfaltowej na zimno Abizolem P-S
Przy posadowieniu w gruncie bradzo nawodnionym studnie należy wyposażyć w podstawy z odsadzką antywyporową.
Kręgi i elementy nadbudowy wykonane z betonu C35/45 o nasiąkliwości poniżej 5%, wodoodporne W8, o mrozoodporności F150.

NAZWA INWESTYCJI
Uzbrojenie Przasnyskiej Strefy Gospodarczej
PSG Sierakowo

ZAKRES
-

ZAMAWIAJĄCY:
Powiat Przasnyski
ul. Św. St. Kostki 5
06-300 Przasnysz

KONSORCJUM

MBZ BIURO PROJEKTOWE
MBZ Andler, Tomczak sp. j. ul. Maślana 8/10
87-800 Włocławek tel. 54 235 42 90

Zarzad Inwestycji Sp. z o.o.
99-300 Kutno, ul. Podrzeczna 5a, tel./fax. (0-24) 254-09-80

FUNKCJA:	IMIĘ I NAZWISKO:	UPRAWNIENIA:	PODPIS:
PROJEKTANT BRANŻY SANITARNEJ	Tomasz Lis	do projektowania w spec. sanitarnej LOD/1447/POOS/10	
SPRAWDZAJĄCY BRANŻY SANITARNEJ	Henryk Tarnowski	do projektowania w spec. sanitarnej LOD/0265/PWOS/05	
ASYSTENT BRANŻY SANITARNEJ	Agnieszka Lis		

FAZA: Projekt Wykonawczy

BRANŻA: BRANŻA SANITARNA INFRASTRUKTURA WEWNĘTRZNA

TYTUŁ RYSUNKU: Rysunek studni betonowej Ø1400

DATA: 10-12-2014
SKALA: schemat
NAZWA PLIKU: sierakowo.dwg
NUMER ARCH: ·
NUMER RYS.: 12D

Studnia żelbetowa rozprężna z włazem żeliwnym ciężkim kl. D400 umieszczona w projektowanej jezdni asfaltowej

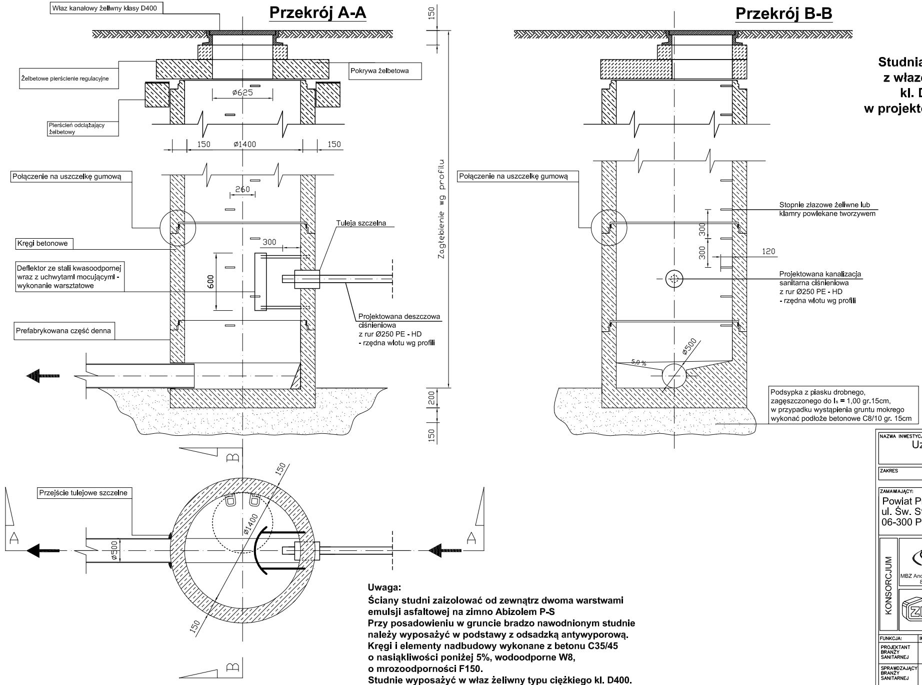
Przekrój A-A
Właz kanałowy żeliwny klasy D400
Żelbetowe pierścienie regulacyjne
Pokrywa żelbetowa
Pierścień odciążający żelbetowy
ø625
150
ø1400
150
Połączenie na uszczelkę gumową
260
Kręgi betonowe
300
Tuleja szczelna
Deflektor ze stali kwasoodpornej wraz z uchwytami mocującymi - wykonanie warsztatowe
600
Projektowana deszczowa ciśnieniowa z rur Ø250 PE - HD - rzędna wlotu wg profili
Prefabrykowana część denna
150
Zagłębienie wg profilu
200
150
Przekrój B-B
Połączenie na uszczelkę gumową
Stopnie złazowe żeliwne lub klamry powlekane tworzywem
300
300
120
Projektowana kanalizacja sanitarna ciśnieniowa z rur Ø250 PE - HD - rzędna wlotu wg profili
ø500
5,0 %
Podsypka z piasku drobnego, zagęszczonego do Is = 1,00 gr.15cm, w przypadku wystąpienia gruntu mokrego wykonać podłoże betonowe C8/10 gr. 15cm
B
B
A
A
Przejście tulejowe szczelne
150
ø1400
150
ø500

Uwaga:
Ściany studni zaizolować od zewnątrz dwoma warstwami emulsji asfaltowej na zimno Abizolem P-S
Przy posadowieniu w gruncie bradzo nawodnionym studnie należy wyposażyć w podstawy z odsadzką antywyporową.
Kręgi i elementy nadbudowy wykonane z betonu C35/45 o nasiąkliwości poniżej 5%, wodoodporne W8, o mrozoodporności F150.
Studnie wyposażyć w właz żeliwny typu ciężkiego kl. D400.

NAZWA INWESTYCJI:
Uzbrojenie Przasnyskiej Strefy Gospodarczej
PSG Sierakowo

ZAKRES: -

ZAMAWIAJĄCY:
Powiat Przasnyski
ul. Św. St. Kostki 5
06-300 Przasnysz

KONSORCJUM

MBZ
BIURO PROJEKTOWE
MBZ Andler, Tomczak sp. j. ul. Maślana 8/10
87-800 Włocławek tel. 54 235 42 90

ZIK
Zarząd Inwestycji Sp. z o.o.
99-300 Kutno, ul. Podrzeczna 5a, tel./fax. (0-24) 254-09-80

FUNKCJA:	IMIĘ I NAZWISKO:	UPRAWNIENIA:	PODPIS:
PROJEKTANT BRANŻY SANITARNEJ	Tomasz Lis	do projektowania w spec. sanitarnej LOD/1447/POOS/10	
SPRAWDZAJĄCY BRANŻY SANITARNEJ	Henryk Tarnowski	do projektowania w spec. sanitarnej LOD/0265/PWOS/05	
ASYSTENT BRANŻY SANITARNEJ	Agnieszka Lis		

FAZA: Projekt Wykonawczy

BRANŻA: BRANŻA SANITARNA INFRASTRUKTURA WEWNĘTRZNA

TYTUŁ RYSUNKU: Rysunek studni betonowej Ø1400 rozprężnej

DATA: 10-12-2014
SKALA: schemat
NAZWA PLIKU: sierakowo.dwg
NUMER ARCH: ·
NUMER RYS.: 12Da

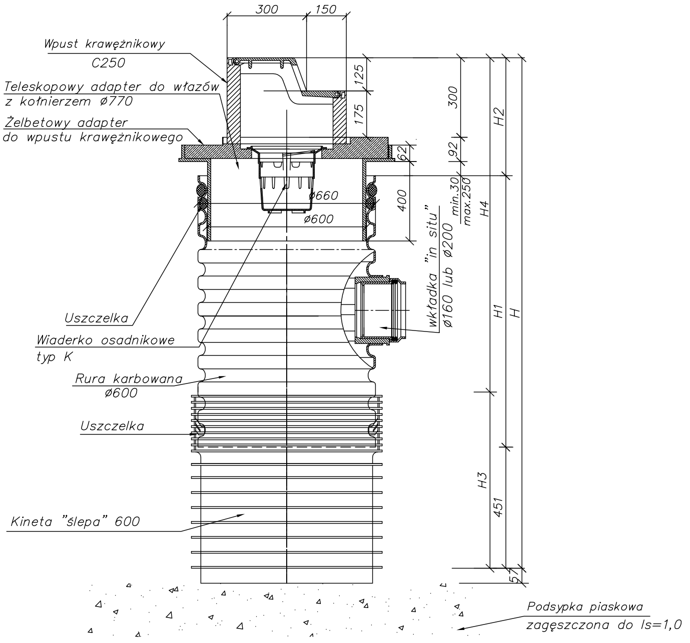
300
150
Wpust krawężnikowy
C250
Teleskopowy adapter do włazów
z kołnierzem ø770
Żelbetowy adapter
do wpustu krawężnikowego
125
175
300
92
62
H2
ø660
ø600
400
min.30
max.250
H4
wkładka "in situ"
ø160 lub ø200
H1
H
Uszczelka
Wiaderko osadnikowe
typ K
Rura karbowana
ø600
Uszczelka
H3
451
Kineta "ślepa" 600
57
Podsypka piaskowa
zagęszczona do Is=1,0

Studzienka deszczowa Tegra 600 osadnikowa z teleskopowym adapterem do włazów oraz wpustem krawężnikowym klasy C250

NAZWA INWESTYCJI
Uzbrojenie Przasnyskiej Strefy Gospodarczej
PSG Sierakowo

ZAKRES
-

ZAMAWIAJĄCY:
Powiat Przasnyski
ul. Św. St. Kostki 5
06-300 Przasnysz

KONSORCJUM

MBZ
BIURO PROJEKTOWE
MBZ Andler, Tomczak sp. j. ul. Maślana 8/10
87-800 Włocławek tel. 54 235 42 90

ZIK
Zarzad Inwestycji Sp. z o.o.
99-300 Kutno, ul. Podrzeczna 5a, tel./fax. (0-24) 254-09-80

FUNKCJA:	IMIĘ I NAZWISKO:	UPRAWNIENIA:	PODPIS:
PROJEKTANT BRANŻY SANITARNEJ	Tomasz Lis	do projektowania w spec. sanitarnej LOD/1447/POOS/10	
SPRAWDZAJĄCY BRANŻY SANITARNEJ	Henryk Tarnowski	do projektowania w spec. sanitarnej LOD/0265/PWOS/05	
ASYSTENT BRANŻY SANITARNEJ	Agnieszka Lis		

FAZA:
Projekt Wykonawczy

BRANŻA:
Sanitarna

TYTUŁ RYSUNKU:
Wpust deszczowy krawężnikowy boczny

DATA:	SKALA:	NAZWA PLIKU:	NUMER ARCH:	NUMER RYS.:
10-12-2014	schemat	sierakowo.dwg	.	13D

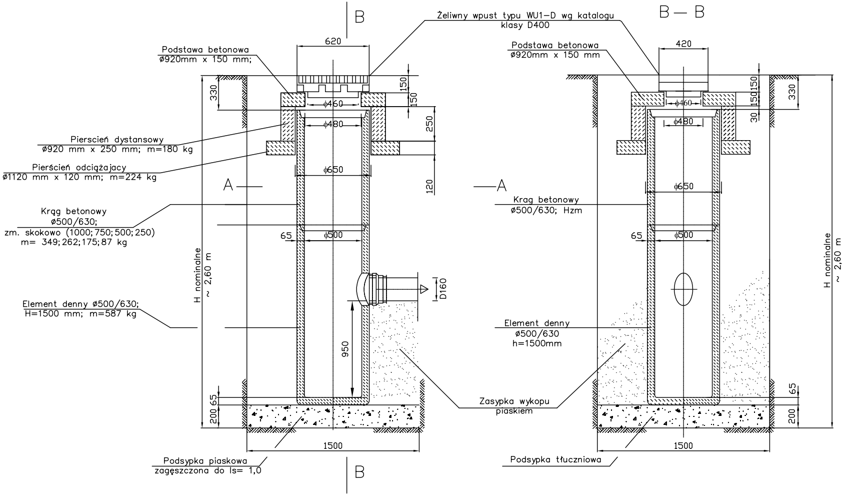
B
Żeliwny wpust typu WU1-D wg katalogu
klasy D400
B — B
620
Podstawa betonowa
ø920mm x 150 mm;
420
Podstawa betonowa
ø920mm x 150 mm
330
150
150
ϕ460
ϕ480
250
150150
30
330
Pierscień dystansowy
ø920 mm x 250 mm; m=180 kg
Pierścień odciążajacy
ø1120 mm x 120 mm; m=224 kg
A
ϕ650
120
A
Krąg betonowy
ø500/630; Hzm
Krąg betonowy
ø500/630;
H zm. skokowo (1000; 750; 500; 250)
m= 349; 262; 175; 87 kg
65
ϕ500
H nominalne
~ 2,60 m
D160
Element denny ø500/630;
H=1500 mm; m=587 kg
Element denny
ø500/630
h=1500mm
950
Zasypka wykopu
piaskiem
200 65
200
65
1500
Podsypka piaskowa
zagęszczona do Is= 1,0
Podsypka tłuczniowa
B

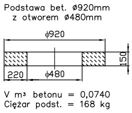
Podstawa bet. ø920mm
z otworem ø480mm
ϕ920
150
220
ϕ480

V m³ betonu = 0,0740
Ciężar podst. = 168 kg

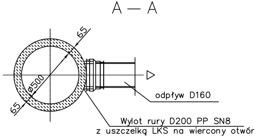
A — A
65
ø500
65
odpływ D160
Wylot rury D200 PP SN8
z uszczelką LKS na wiercony otwór

UWAGA:
1. Wymiary podano w milimetrach
2. Nazewnictwo, wymiary i masa elementów betonowych – przykładowo
3. Głębokość osadnika 0,95 m
4. Zagłębienie wylotu D200 z osadnika nom. 1,40 m
5. Rzędne wg profili

NAZWA INWESTYCJI: Uzbrojenie Przasnyskiej Strefy Gospodarczej PSG Sierakowo

ZAKRES: -

ZAMAWIAJĄCY:
Powiat Przasnyski
ul. Św. St. Kostki 5
06-300 Przasnysz

KONSORCJUM

MBZ BIURO PROJEKTOWE
MBZ Andler, Tomczak sp. j. ul. Maślana 8/10
87-800 Włocławek tel. 54 235 42 90

ZIK Zarząd Inwestycji Sp. z o.o.
99-300 Kutno, ul. Podrzeczna 5a, tel./fax. (0-24) 254-09-80

FUNKCJA:	IMIĘ I NAZWISKO:	UPRAWNIENIA:	PODPIS:
PROJEKTANT BRANŻY SANITARNEJ	Tomasz Lis	do projektowania w spec. sanitarnej LOD/1447/POOS/10	
SPRAWDZAJĄCY BRANŻY SANITARNEJ	Henryk Tarnowski	do projektowania w spec. sanitarnej LOD/0265/PWOS/05	
ASYSTENT BRANŻY SANITARNEJ	Agnieszka Lis		

FAZA: Projekt Wykonawczy

BRANŻA: Branża sanitarna infrastruktura wewnętrzna

TYTUŁ RYSUNKU: Wpust deszczowy betonowy

DATA:	SKALA:	NAZWA PLIKU:	NUMER ARCH:	NUMER RYS.:
10-12-2014	schemat	sierakowo.dwg	·	14D

Pompownia deszczowa P1

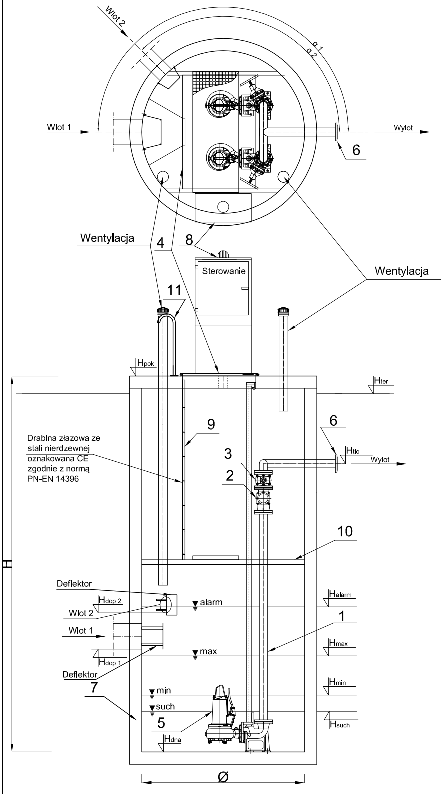
Wlot 2
Wlot 1
α 1
α 2
Wylot
6
Wentylacja
4
8
Sterowanie
11
Wentylacja
Hpok
Hter
H
9
6
Htlo
Wylot
Drabina złazowa ze
stali nierdzewnej
oznakowana CE
zgodnie z normą
PN-EN 14396
3
2
10
Deflektor
Hdop 2
alarm
Halarm
Wlot 2
Wlot 1
1
max
Hmax
Hdop 1
Deflektor
7
Hmin
min
such
5
Hsuch
Hdna
Ø

	Nazwa elementu	szt.
1	Orurowanie DN200	mb.
2	Zawór kulowy zwrotny DN200	2
3	Zasuwa DN200	2
4	Przykrycie włazowe 1320x1920 - stal 1.4301	1
5	Pompa ABS lub równoważna XFP 151E-CB2 PE90/4-E P1= 9,9 kW P2= 9,0 kW In= 18,1 A	2
6	Kołnierz normowy DN200	1
7	Zbiornik Beton C35/45 Ø2500 mm H=4,60 m	1
8	Szafa sterownicza	1
9	Drabina do pomostu - stal 1.4301, oznakowana CE	1
10	Pomost eksploatacyjny - stal 1.4301 + krata TWS	1
11	Poręcz złazowa - stal 1.4301	2
12		

PE 100 SDR 17 PN 10 (280x246,8), L= 102,9 m

	Oznaczenie	m n.p.m.
1	H_{pok}	114,05
2	H_{ter}	114,00
3	H_{tlo}	112,50
4	H_{dop1} Ø	111,55
5	H_{dop2} Ø	111,35
6	H_{dop3} Ø	-
7	H_{alarm}	111,55
8	H_{max}	111,25
9	H_{min}	109,95
10	H_{such}	109,85
11	H_{dna}	109,45

Pompownie nalezy posadowic na podsypce cementowo pisakowej gr 20cm zagęszczoenj do stopnia zagęszczenia Is=0,98

UWAGA: system monitoringu dostosować do istniejącego systemu działającego na strefie PSG Sierakowo

NAZWA INWESTYCJI
Uzbrojenie Przasnyskiej Strefy Gospodarczej
PSG Sierakowo

ZAKRES -

ZAMAWIAJĄCY:
Powiat Przasnyski
ul. Św. St. Kostki 5
06-300 Przasnysz

KONSORCJUM

MBZ Biuro Projektowe
MBZ Andler, Tomczak sp. j. ul. Maślana 8/10
87-800 Włocławek tel. 54 235 42 90

ZIK
Zarzad Inwestycji Sp. z o.o.
99-300 Kutno, ul. Podrzeczna 5a, tel./fax. (0-24) 254-09-80

FUNKCJA:	IMIĘ I NAZWISKO:	UPRAWNIENIA:	PODPIS:
PROJEKTANT BRANŻY SANITARNEJ	Tomasz Lis	do projektowania w spec. sanitarnej LOD/1447/POOS/10	
SPRAWDZAJĄCY BRANŻY SANITARNEJ	Henryk Tarnowski	do projektowania w spec. sanitarnej LOD/0265/PWOS/05	
ASYSTENT BRANŻY SANITARNEJ	Agnieszka Lis		

FAZA: Projekt Wykonawczy

BRANŻA: Sanitarna

TYTUŁ RYSUNKU: Rysunek pompowni deszczowej P1

DATA: 10-12-2014
SKALA: schemat
NAZWA PLIKU: sierakowo.dwg
NUMER ARCH.: .
NUMER RYS.: 15D

Pompownia deszczowa P2

	Nazwa elementu	szt.
1	Orurowanie DN200	mb.
2	Zawór kulowy zwrotny DN200	2
3	Zasuwa DN200	2
4	Przykrycie włazowe 1320x1920 - stal 1.4301	1
5	Pompa ABS lub równoważna XFP 151E-CB2 PE49/4-E P1= 5,48 kW P2= 4,9 kW In= 10,2 A	2
6	Kołnierz normowy DN200	1
7	Zbiornik Beton C35/45 Ø2500 mm H=5,10 m	1
8	Szafa sterownicza	1
9	Drabina do pomostu - stal 1.4301, oznakowana CE	1
10	Pomost eksploatacyjny - stal 1.4301 + krata TWS	1
11	Poręcz złazowa - stal 1.4301	2
12		

PE 100 SDR 17 PN 10 (280x246,8), L= 5,5 m

	Oznaczenie	m n.p.m.
1	H_{pok}	112,15
2	H_{ter}	112,08
3	$H_{tło}$	110,78
4	$H_{dop1\ Ø\ 500}$	108,95
5	$H_{dop2\ Ø}$	-
6	$H_{dop3\ Ø}$	-
7	H_{alarm}	109,15
8	H_{max}	108,85
9	H_{min}	107,55
10	H_{such}	107,45
11	H_{dna}	107,05

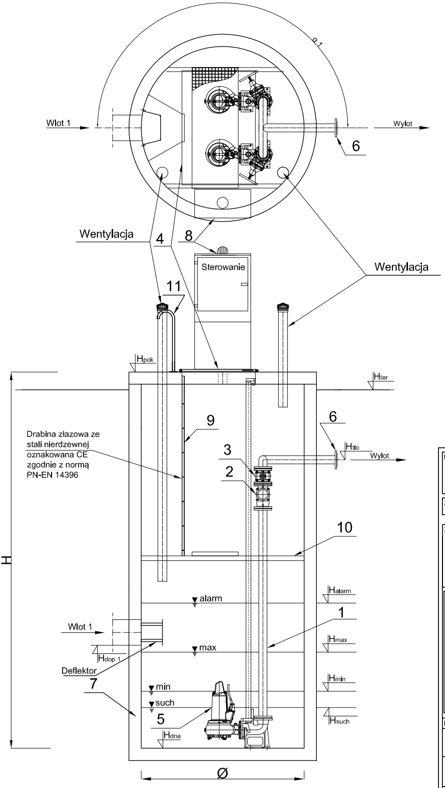

Wlot 1
Wylot
α 1
6
Wentylacja
4
8
Sterowanie
Wentylacja
11
Hpok
Hter
9
6
Htło
Wylot
Drabina złazowa ze stali nierdzewnej oznakowana CE zgodnie z normą PN-EN 14396
3
2
10
H
Halarm
alarm
1
Wlot 1
Hmax
max
Hdop 1
Deflektor
7
Hmin
min
such
5
Hsuch
Hdna
Ø

Pompownie nalezy posadowic na podsypce cementowo pisakowej gr 20cm zagęszczoenj do stopnia zagęszczenia Is=0,98

UWAGA: system monitoringu dostosować do istniejącego systemu działającego na strefie PSG Sierakowo

NAZWA INWESTYCJI:
Uzbrojenie Przasnyskiej Strefy Gospodarczej
PSG Sierakowo

ZAKRES: -

ZAMAWIAJĄCY:
Powiat Przasnyski
ul. Św. St. Kostki 5
06-300 Przasnysz

KONSORCJUM

MBZ Andler, Tomczak sp. j. ul. Maślana 8/10
87-800 Włocławek tel. 54 235 42 90

Zarzad Inwestycji Sp. z o.o.
99-300 Kutno, ul. Podrzeczna 5a, tel./fax. (0-24) 254-09-80

FUNKCJA:	IMIĘ I NAZWISKO:	UPRAWNIENIA:	PODPIS:
PROJEKTANT BRANŻY SANITARNEJ	Tomasz Lis	do projektowania w spec. sanitarnej LOD/1447/POOS/10	
SPRAWDZAJĄCY BRANŻY SANITARNEJ	Henryk Tarnowski	do projektowania w spec. sanitarnej LOD/0265/PWOS/05	
ASYSTENT BRANŻY SANITARNEJ	Agnieszka Lis		

FAZA: Projekt Wykonawczy

BRANŻA: Sanitarna

TYTUŁ RYSUNKU: Rysunek pompowni deszczowej P2

DATA: 10-12-2014
SKALA: schemat
NAZWA PLIKU: sierakowo.dwg
NUMER ARCH: .
NUMER RYS.: 16D

KARTA INFORMACYJNA

Uzbrojenie Przasnyskiej Strefy Gospodarczej
Przasnysz

PS/1200x5,85/N-80/AS 0830 S13/4 D
PS5

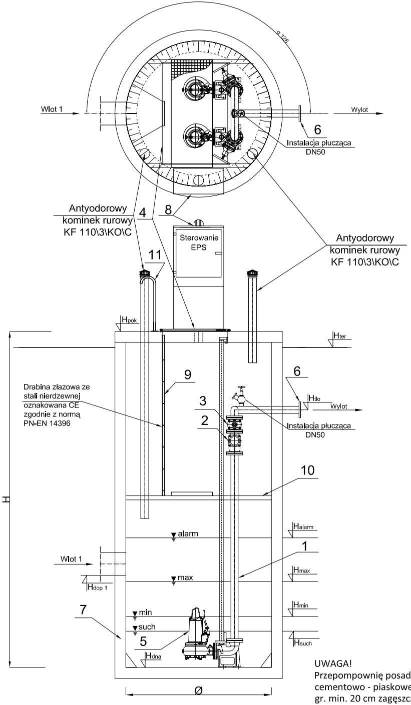
ø 128
Wlot 1
Wylot
6
Instalacja płucząca
DN50
Antyodorowy
kominek rurowy
KF 110\3\KO\C
4
8
Sterowanie
EPS
11
Antyodorowy
kominek rurowy
KF 110\3\KO\C
Hpok
Hter
9
Drabina złazowa ze
stali nierdzewnej
oznakowana CE
zgodnie z normą
PN-EN 14396
3
2
6
Htlo
Wylot
Instalacja płucząca
DN50
10
H
alarm
Halarm
1
Wlot 1
max
Hmax
Hdop 1
Hmin
7
min
such
5
Hsuch
Hdna
Ø

	Nazwa elementu	szt.
1	Orurowanie DN80	mb.
2	Zawór kulowy zwrotny DN80	2
3	Zasuwa DN80	2
4	Przykrycie włazowe 610x880 - stal 1.4301	1
5	Pompa ABS lub równoważna AS 0830 S13/4 D P1= 1,9 kW P2= 1,3 kW In= 3,6 A	2
6	Kołnierz normowy DN80	1
7	Zbiornik Beton C35/45 Ø1200 mm H=5,85m	1
8	Szafa sterownicza	1
9	Drabina do pomostu - stal 1.4301, oznakowana CE	1
10	Pomost eksploatacyjny - stal 1.4301 + krata TWS	1
11	Poręcz złazowa - stal 1.4301	2

	Oznaczenie	m n.p.m.
1	Hpok	113,43
2	Hter	113,38
3	Htlo	111,88
4	Hdop1 Ø 200	108,58
5	Hdop2 Ø	-
6	Hdop3 Ø	-
7	Halarm	108,78
8	Hmax	108,48
9	Hmin	108,08
10	Hsuch	107,98
11	Hdna	107,58

UWAGA!
Przepompownię posadowić na podsypce
cementowo - piaskowej
gr. min. 20 cm zagęszczonej do stopnia
zagęszczenia Id = 0,98

UWAGA!
Sterowanie i monitoring przepompowni
dostosować do istniejącego systemu Zamawiającego

NAZWA INWESTYCJI
Uzbrojenie Przasnyskiej Strefy Gospodarczej
PSG Sierakowo

ZAKRES
-

ZAMAWIAJĄCY:
Powiat Przasnyski
ul. Św. St. Kostki 5
06-300 Przasnysz

KONSORCJUM

MBZ BIURO PROJEKTOWE
MBZ Andler, Tomczak sp. j. ul. Maślana 8/10
87-800 Włocławek tel. 54 235 42 90

ZIK Zarząd Inwestycji Sp. z o.o.
99-300 Kutno, ul. Podrzeczna 5a, tel./fax. (0-24) 254-09-80

FUNKCJA:	IMIĘ I NAZWISKO:	UPRAWNIENIA:	PODPIS:
PROJEKTANT BRANŻY SANITARNEJ	Tomasz Lis	do projektowania w spec. sanitarnej LOD/1447/POOS/10	
SPRAWDZAJĄCY BRANŻY SANITARNEJ	Henryk Tarnowski	do projektowania w spec. sanitarnej LOD/0265/PWOS/05	
ASYSTENT BRANŻY SANITARNEJ	Agnieszka Lis		

FAZA: Projekt Wykonawczy

BRANŻA: BRANŻA SANITARNA INFRASTRUKTURA WEWNĘTRZNA

TYTUŁ RYSUNKU: Schemat przepompowni ścieków sanitarnych KSP5

DATA: 10-12-2014
SKALA: schemat
NAZWA PLIKU: sierakowo.dwg
NUMER ARCH:
NUMER RYS.: 18S

KARTA INFORMACYJNA

Uzbrojenie Przasnyskiej Strefy Gospodarczej

Przasnysz

PS/1200x5,35/N-80/AS 0830 S22/4 D

PS6

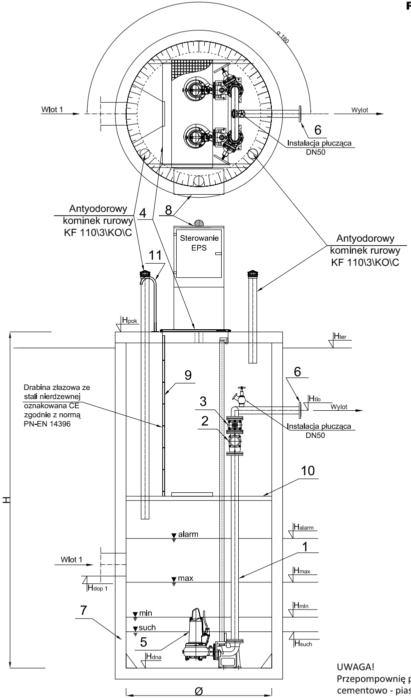

Wlot 1
Wylot
ø 180
6
Instalacja płucząca DN50
Antyodorowy kominek rurowy KF 110\3\KO\C
4
8
Sterowanie EPS
11
Antyodorowy kominek rurowy KF 110\3\KO\C
Hpok
Hter
9
Drabina złazowa ze stali nierdzewnej oznakowana CE zgodnie z normą PN-EN 14396
3
2
6
Htło
Wylot
Instalacja płucząca DN50
10
H
Halarm
alarm
1
Wlot 1
Hmax
max
Hdop 1
7
Hmin
min
such
Hsuch
5
Hdna
Ø

	Nazwa elementu	szt.
1	Orurowanie DN80	mb.
2	Zawór kulowy zwrotny DN80	2
3	Zasuwa DN80	2
4	Przykrycie włazowe 610x880 - stal 1.4301	1
5	Pompa ABS AS 0830 S22/4 D P1= 3,0 kW P2= 2,2 kW In= 5,5 A	2
6	Kołnierz normowy DN80	1
7	Zbiornik Beton C35/45 Ø1200 mm H=5,35m	1
8	Szafa sterownicza	1
9	Drabina do pomostu - stal 1.4301, oznakowana CE	1
10	Pomost eksploatacyjny - stal 1.4301 + krata TWS	1
11	Poręcz złazowa - stal 1.4301	2

UWAGA!
Sterowanie i monitoring przepompowni dostosować do istniejącego systemu Zamawiającego

	Oznaczenie	m n.p.m.
1	H_{pok}	112,46
2	H_{ter}	112,31
3	$H_{tło}$	110,81
4	H_{dop1} Ø 200	108,11
5	H_{dop2} Ø	-
6	H_{dop3} Ø	-
7	H_{alarm}	108,31
8	H_{max}	108,01
9	H_{min}	107,61
10	H_{such}	107,51
11	H_{dna}	107,11

UWAGA!
Przepompownię posadowić na podsypce cementowo - piaskowej
gr. min. 20 cm zagęszczonej do stopnia zagęszczenia Id = 0,98

NAZWA INWESTYCJI
Uzbrojenie Przasnyskiej Strefy Gospodarczej
PSG Sierakowo

ZAKRES
-

ZAMAWIAJĄCY:
Powiat Przasnyski
ul. Św. St. Kostki 5
06-300 Przasnysz

KONSORCJUM

MBZ Biuro Projektowe
MBZ Andler, Tomczak sp. j. ul. Maślana 8/10
87-800 Włocławek tel. 54 235 42 90

Zarząd Inwestycji Sp. z o.o.
99-300 Kutno, ul. Podrzeczna 5a, tel./fax. (0-24) 254-09-80

FUNKCJA:	IMIĘ I NAZWISKO:	UPRAWNIENIA:	PODPIS:
PROJEKTANT BRANŻY SANITARNEJ	Tomasz Lis	do projektowania w spec. sanitarnej LOD/1447/POOS/10	
SPRAWDZAJĄCY BRANŻY SANITARNEJ	Henryk Tarnowski	do projektowania w spec. sanitarnej LOD/0265/PWOS/05	
ASYSTENT BRANŻY SANITARNEJ	Agnieszka Lis		

FAZA: Projekt Wykonawczy

BRANŻA: BRANŻA SANITARNA INFRASTRUKTURA WEWNĘTRZNA

TYTUŁ RYSUNKU: Schemat przepompowni ścieków sanitarnych KSP6

DATA:	SKALA:	NAZWA PLIKU:	NUMER ARCH:	NUMER RYS.:
10-12-2014	schemat	sierakowo.dwg		19S