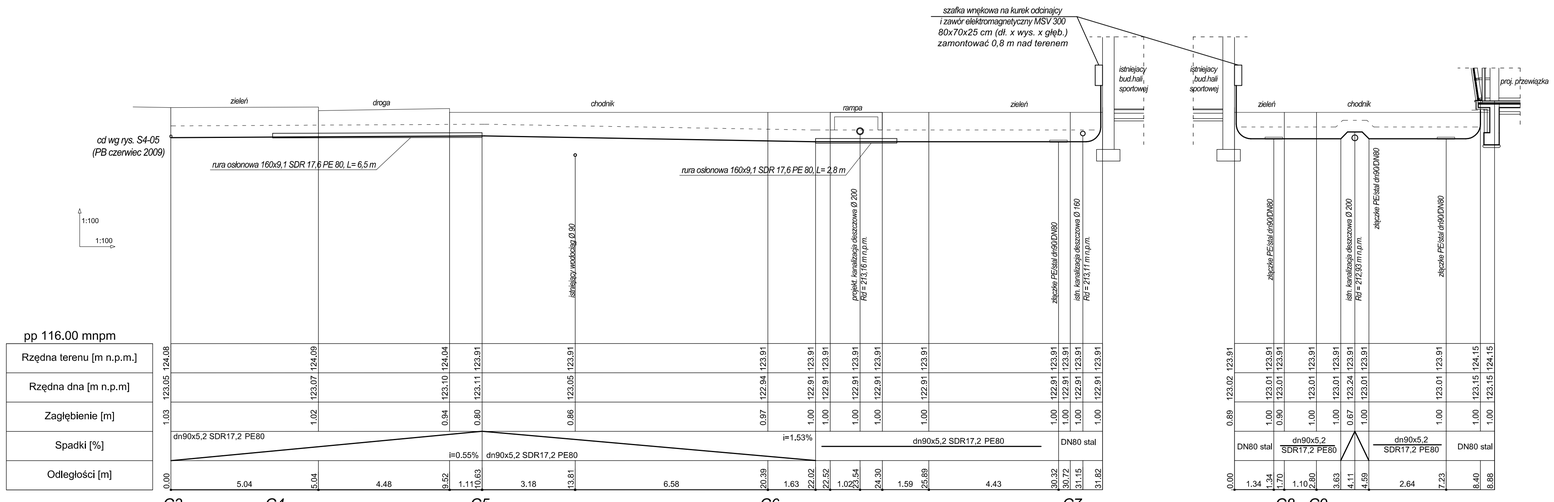

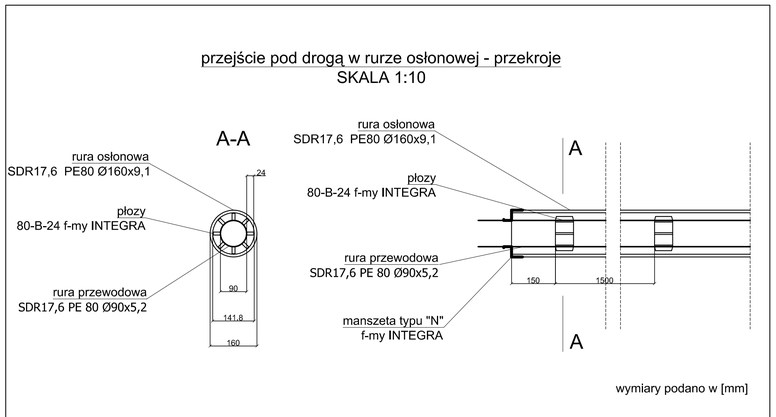

LEGENDA:

projektowany gaz

taśma ostrzegawcza koloru żółtego

ARCHITEKTONICZNE PRZEDSIĘBIORSTWO USŁUGOWO - HANDLOWE BUDOWNICTWA
AUTORSKA PRACOWNIA PROJEKTOWA – 31-072 KRAKÓW UL. WIELOPOLE 18b TEL. 422-55-70, 422-54-37

	FUNKCJA	NAZWISKO	NR UPRAW.	PODPIS
INWESTOR: POWIAT PRZASNYSKI UL. ŚW. ST. KOSTKI 5 06-300 PRZASNYSZ	Gen.projektant	T.MARCIN	97 / 85	
	Projektował	M.Sc. Eng. RAFAŁ	MAP/0231/POOS/	1
	Opracował	A.GROCHAL		
OBIEKT: PRZYWIĘZIA ŁĄCZĄCA BUDYNEK HALI SPORTOWEJ Z PLAŻĄ OBIEKTU WYSOKOŚCIOWEGO OŚRODKA W ZAWOROWIE ORAZ LOKALIZACJA BUDYNKÓW NA DZIAŁCE PRZY ULICY SZTUMNIE W ZAWOROWIE, GMINA PRZASNYSZ, POWIAT PRZASNYSKI, WOJEWÓDZTWO MAZOWIECKIE, DZIAŁKI NR 1/1, 1/2, 1/3, 1/4, 1/5, 1/6, 1/7, 1/8, 1/9, 1/10, 1/11, 1/12, 1/13, 1/14, 1/15, 1/16, 1/17, 1/18, 1/19, 1/20, 1/21, 1/22, 1/23, 1/24, 1/25, 1/26, 1/27, 1/28, 1/29, 1/30, 1/31, 1/32, 1/33, 1/34, 1/35, 1/36, 1/37, 1/38, 1/39, 1/40,