ZESTAWIENIE BALUSTRAD I POCHWYTÓW HALI BASENU

1	NAZWA	Pochwyt P1	Pochwyt P2	Pochwyt P3	Balustrada Blw 1	Balustrada Blw 2
2	SCHEMAT	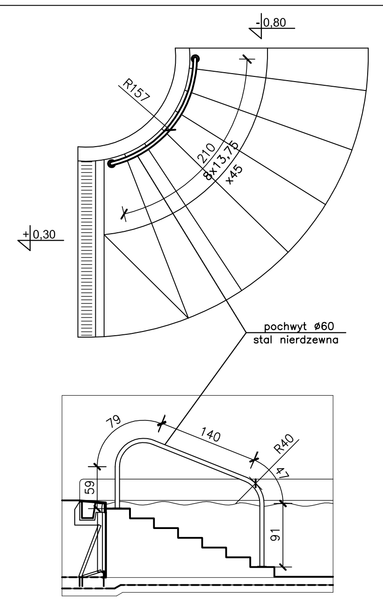	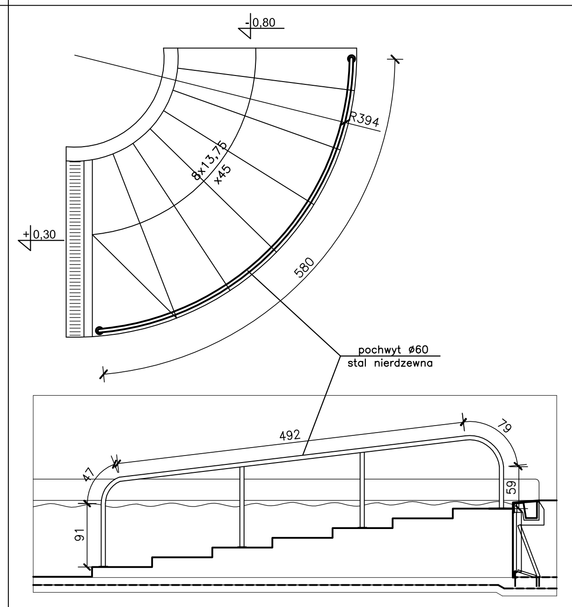	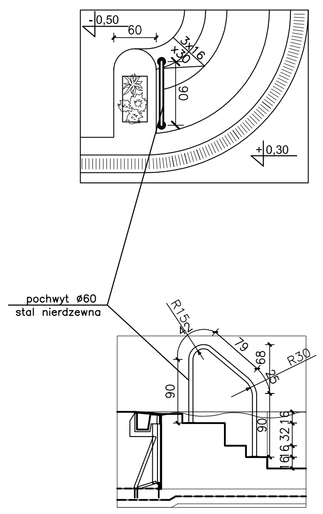	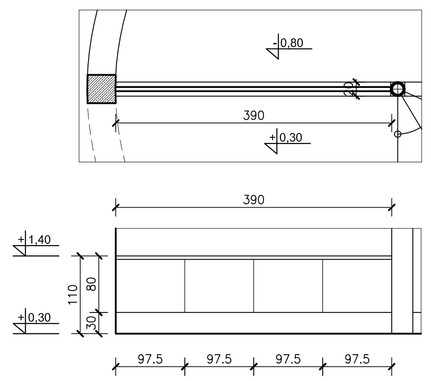 PRZESZKLONA - SZYBA SAMONOŚNA Z POCHWYTEM SPOSÓB MOCOWANIA – OD GÓRY SCIANKI WYPEŁNIENIE – SZKŁO BEZPIECZNE GR. MIN. 14MM POCHWYT – ø60 STAL NIERDZEWNA	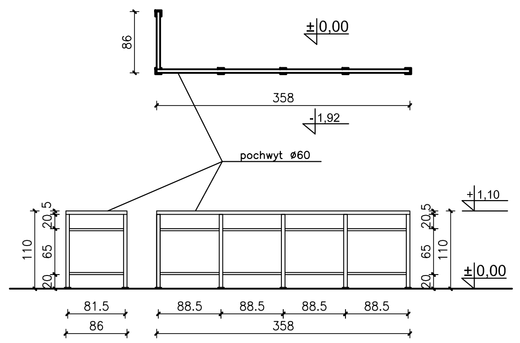 SCHODY KRĘCONE W ZESTAWIE Z BALUSTRADĄ – NIE UJĘTO W ZESTAWIENIU POCHWYT I SŁUPKI– ø60 MALOWANE PROSZKOWO RAL 9006
3	DŁUGOŚĆ POCHWYTU	pochwyt – 4,16m element mocujący – 2 szt.	pochwyt – 9,98m element mocujący – 4 szt.	pochwyt – 4x3,26m=13,04m element mocujący – 4x2 szt.	pochwyt – 3,90m powierzchnia szkła – 2,92m2	pochwyt i słupki– 10,74m element mocujący – 6 szt. wypełnienie – 8,40m
4	ILOŚĆ	1 szt.	1 szt.	4 szt.	1 szt.	1 szt.

UWAGA:
PRZED ZAMÓWIENIEM MATERIAŁÓW
WYMIARY SPRAWDZIĆ NA BUDOWIE

ZESTAWIENIE
BALUSTRAD I POCHWYTÓW
HALI BASENU

skala 1:50

ARCHITEKTONICZNE PRZEDSIĘBIORSTWO USŁUGOWO - HANDLOWE BUDOWNICTWA
AUTORSKA PRACOWNIA PROJEKTOWA – 31-072 KRAKÓW UL. WIELOPOLE 18b TEL. 422-55-70, 422-54-37

	FUNKCJA	NAZWISKO	NR UPRAW.	PODPIS
INWESTOR: POWIAT PRZASNYSKI UL. ŚW. ST. KOSTKI 5 06-300 PRZASNYSZ				
OBIEKT: SIEĆ PŁYNNYCH I GAZOWYCH, MIEJSCE KONDYCYJNE I ZAPLECZEK SOCJALNO-SZATNIOWE DLA UCZESTNICZĄCYCH TERENÓW W RAMACH MIĘDZYNARODOWEJ CENTRÓW SPORTOWO-REKREACYJNYCH ORLIK 2012 NA TERENIE GMIN: PRZASNYSZ I NOWY DWÓR MAZOWIECKI, PRZY UL. SOKÓLSKIej W OKRĘSIELOŚCI	Gen.projektant	MGR INŻ. ARCH. ZBIGNIEW ŁAWNICZAK	97 / 69	
	Projektował	MGR INŻ. ARCH. ZBIGNIEW ŁAWNICZAK	WPOA 020/2004	
	Opracował			
	Sprawdził	MGR INŻ. ARCH. W. BŁASIAK	WPOA 016/2003	
	Branża	ARCHITEKTURA		
TREŚĆ RYSUNKU: ZESTAWIENIE BALUSTRAD I POCHWYTÓW HALI BASENU	Stadium	PROJEKT WYKONAWCZY	Skala 1:50	Nr rysunku Ab-37w
	Nr proj.	CRV/R/70		
	Data	WRZESIEŃ 2010		